BOITIERS DE CONNEXION MODULAIRES

POUR MOULES A CANAUX CHAUDS

Optimisez le câblage de vos moules

Bienvenue chez FILBOX SERVICE !

Notre société vous offre un grand choix de Boîtiers **FILBOX** parfaitement adaptés à vos exigences.
Tous nos boîtiers sont fabriqués chez notre partenaire dans le Forez (Loire).
Vous souhaitez en savoir plus sur notre gamme de produits ? Vous avez une application spéciale ?
Nous sommes à votre disposition pour toute demande ou question.

N'hésitez pas à nous contacter !

- Les boîtiers **FILBOX** sont spécialement conçus pour le câblage de systèmes d'injection à canaux chauds équipant les moules d'injection plastique.

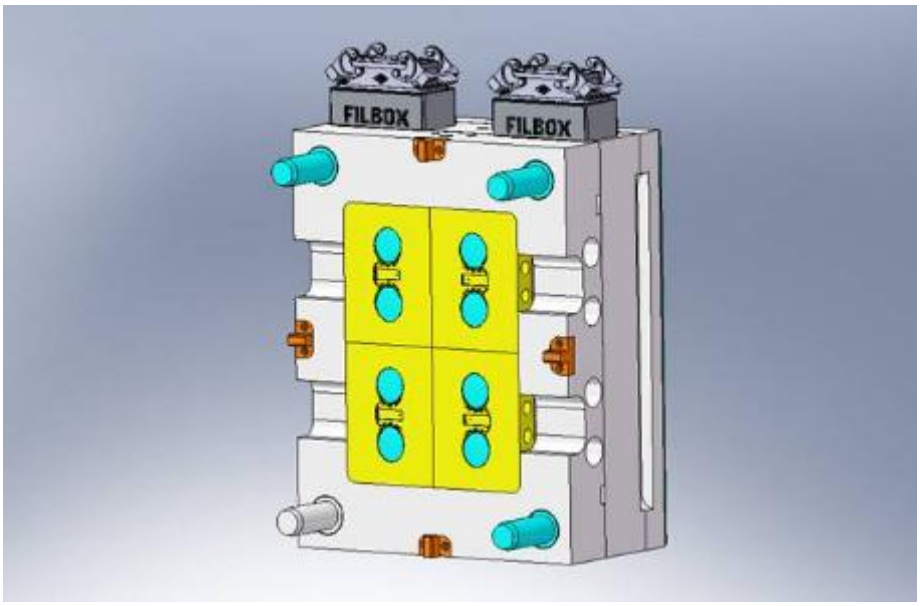

- Les boîtiers **FILBOX** sont spécialement conçus pour le câblage de systèmes d'injection à canaux chauds équipant les moules d'injection plastique.
- Les différents modèles de **FILBOX** recevant des connecteurs avec 10, 16, 24 ou 32 broches en ligne ou en parallèle permettent une adaptation facile sur tous vos moules quelles que soient leurs dimensions.
- Tous nos boîtiers **FILBOX** peuvent être livrés avec les connecteurs de votre choix.

- Nos boîtiers **FILBOX** sont modulaires et peuvent être juxtaposés et assemblés en supprimant un flan amovible, de façon à équiper tous vos moules de 1 à 64 empreintes et même plus si nécessaire.

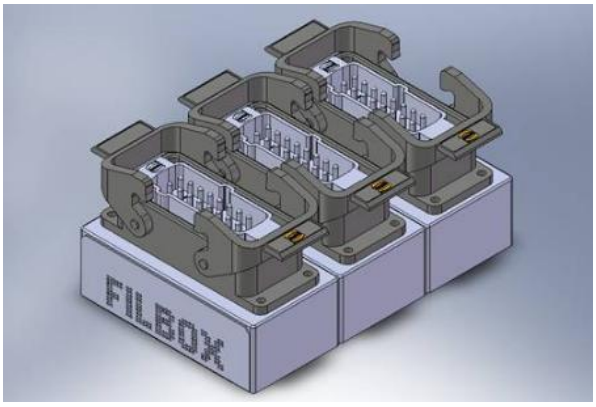

- Les modèles **FILBOX** ayant ***A*** dans leurs références permettent le passage d'un anneau de levage.

  Ex. 4PA-32-103.

- Pour vos applications à haute température il est nécessaire d'isoler les prises et les boitiers **FILBOX** du moule.
- Les supports Haute Température **SUP-XX-XXX FILBOX** permettent d'éviter le contact direct entre le boîtier et le moule. Les inserts de prises sont ainsi isolés thermiquement du moule.

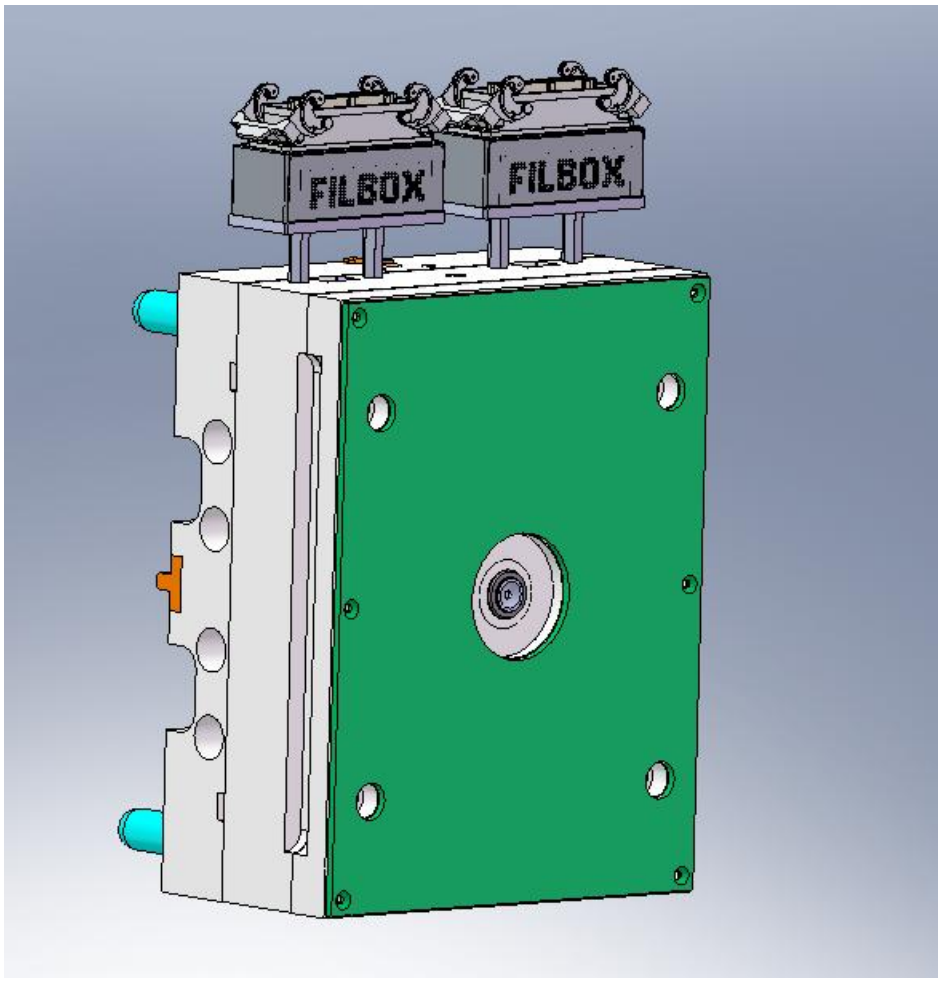

Boîtier 1L-32-103

Pour 1 Prise 16 broches 16A-500V

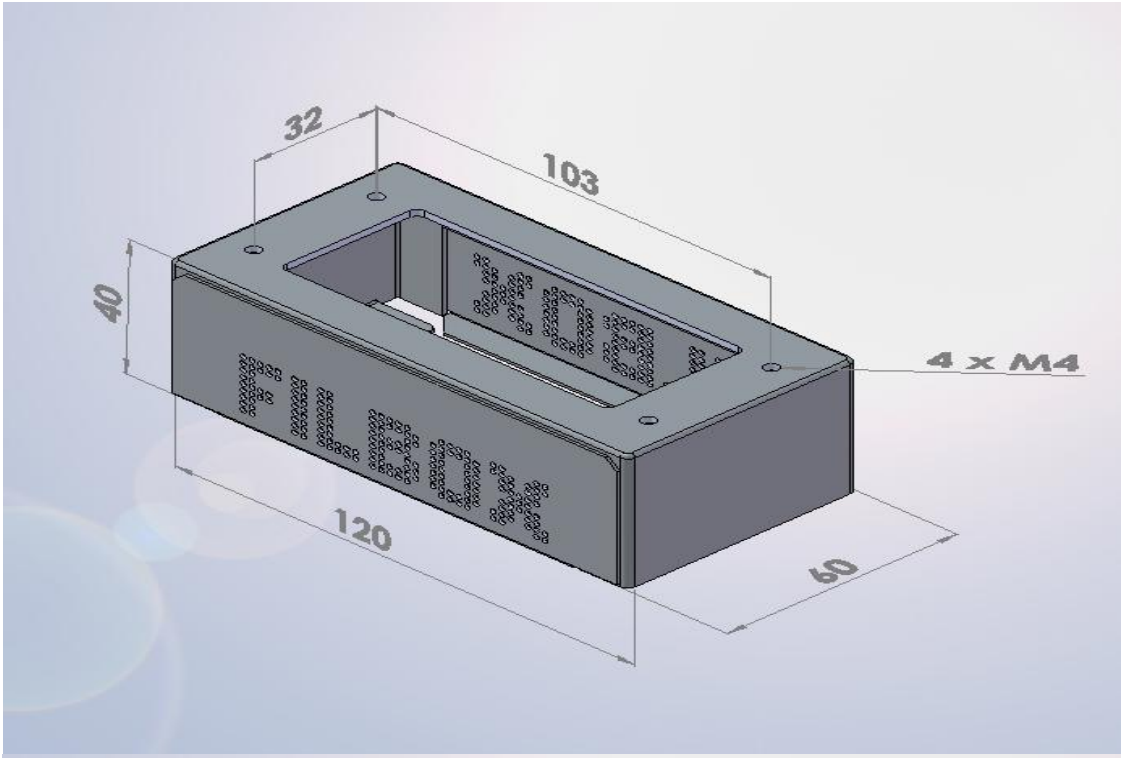

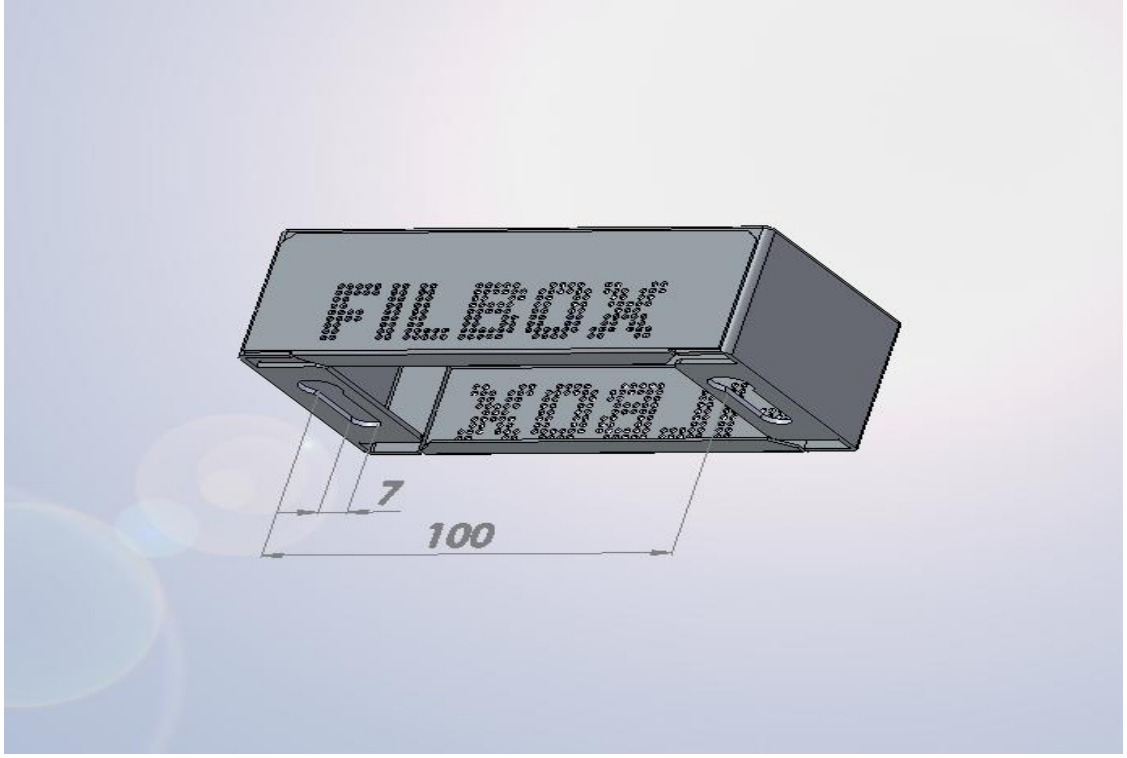

Pour 1 prise 16 broches 16A/500V.

La prise avec insert mâle ou femelle peut vous être fournie. Voir documentation sur les prises.

Fixation par 2 vis M6.

Boîtier 1L-32-130

Pour 1 Prise 24 broches 16A-500V

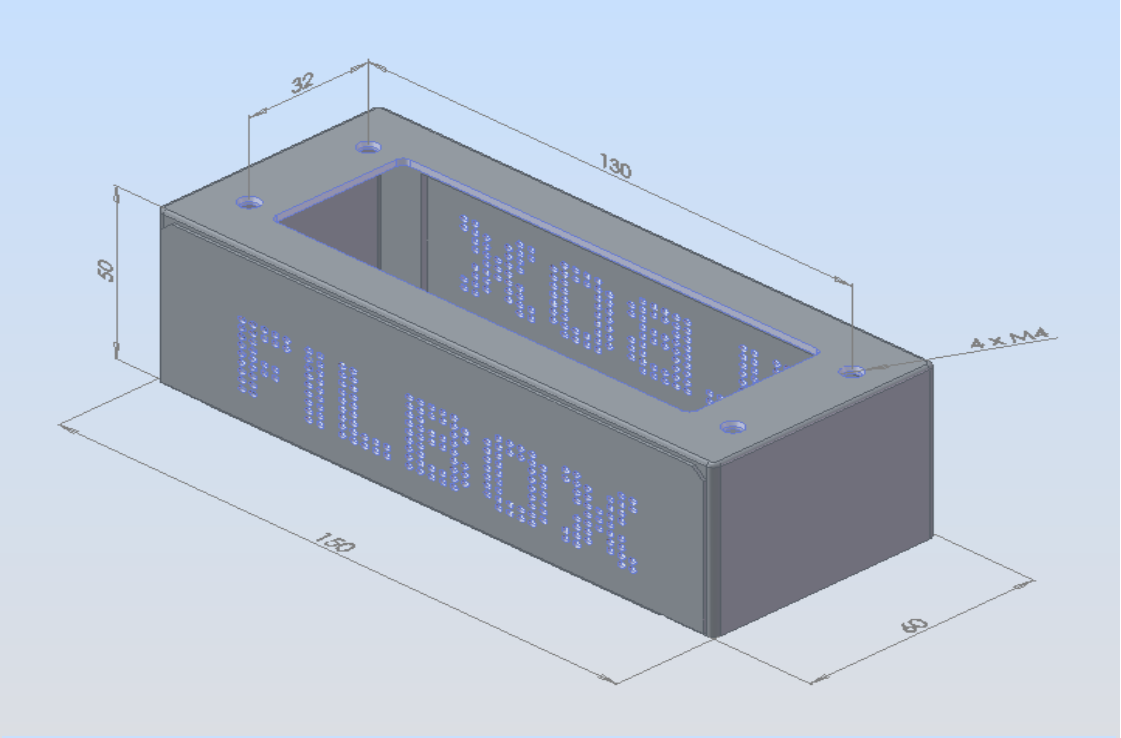

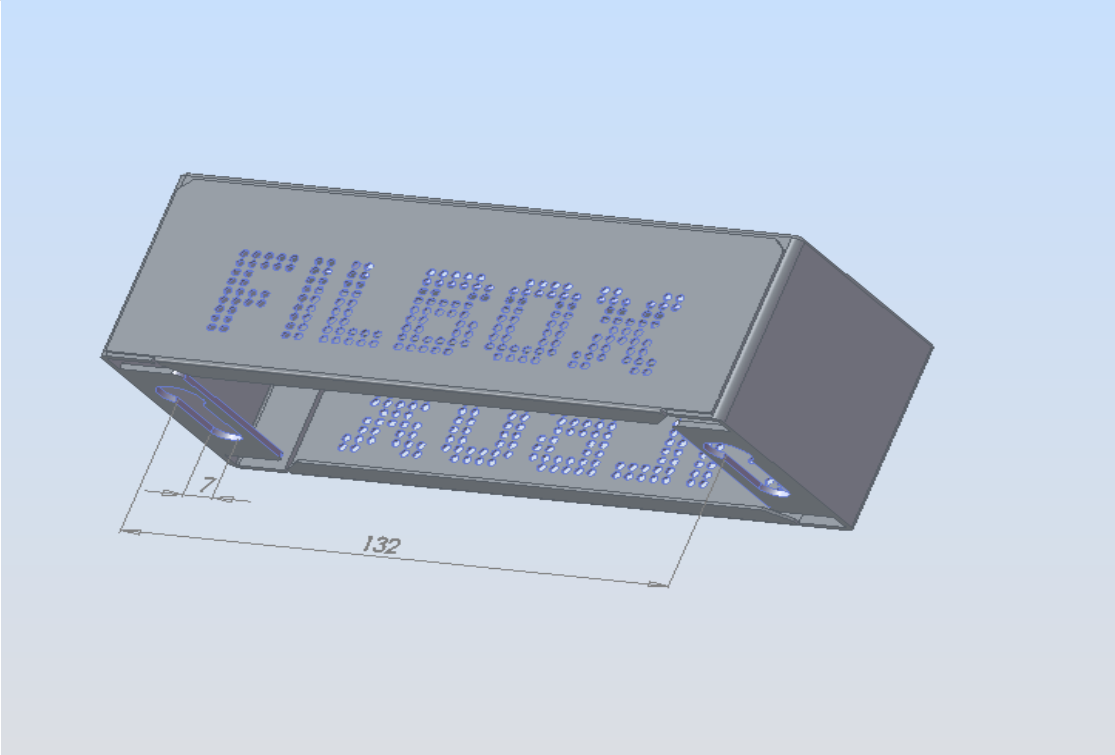

Pour 1 prise 24 broches 16A/500V.

La prise avec insert mâle ou femelle peut vous être fournie. Voir documentation sur les prises.

Fixation par 2 vis M6.

Boîtier 1L-17.5-86

Pour 1 Prise 16 broches 16A-250V

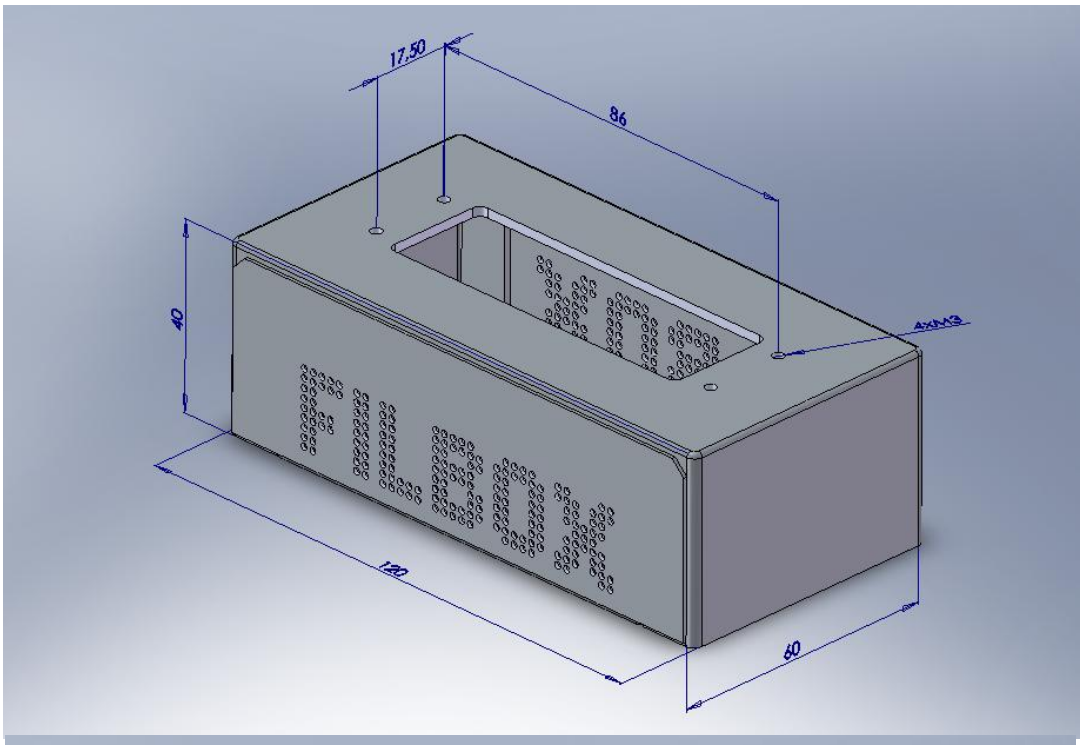

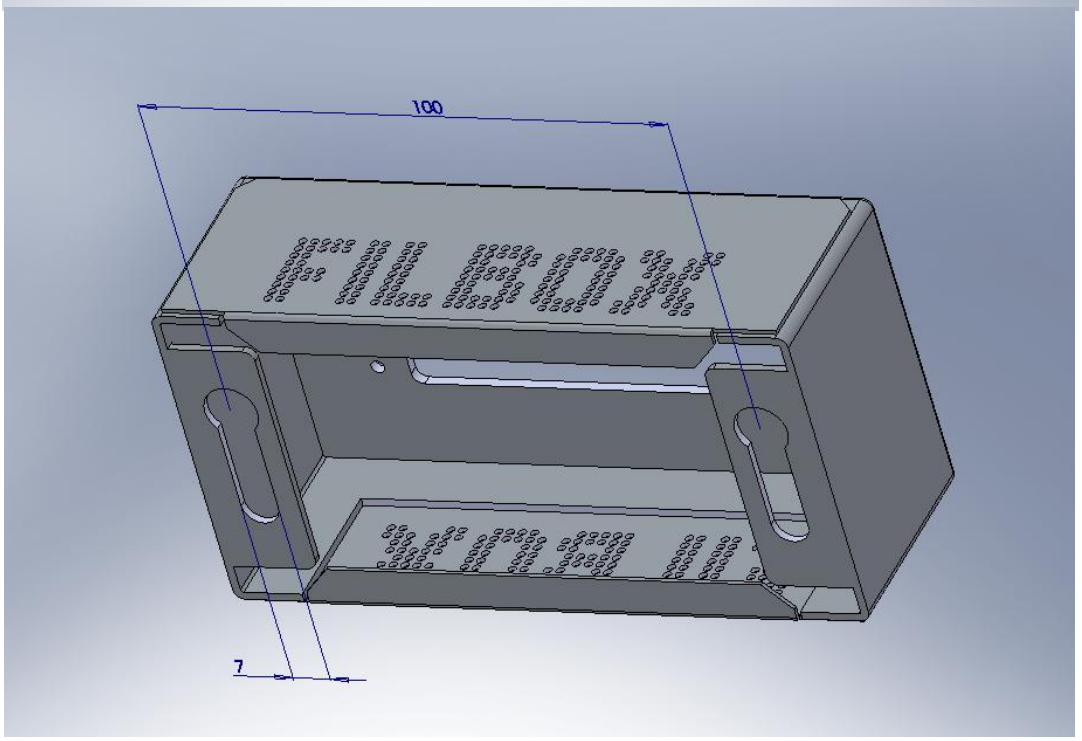

Pour 1 prise 16 broches 16A/250V.

La prise avec insert mâle ou femelle peut vous être fournie. Voir documentation sur les prises.

Fixation par 2 vis M6.

Boîtier 1L-42-92

Pour 1 Prise 32 broches 16A-250V

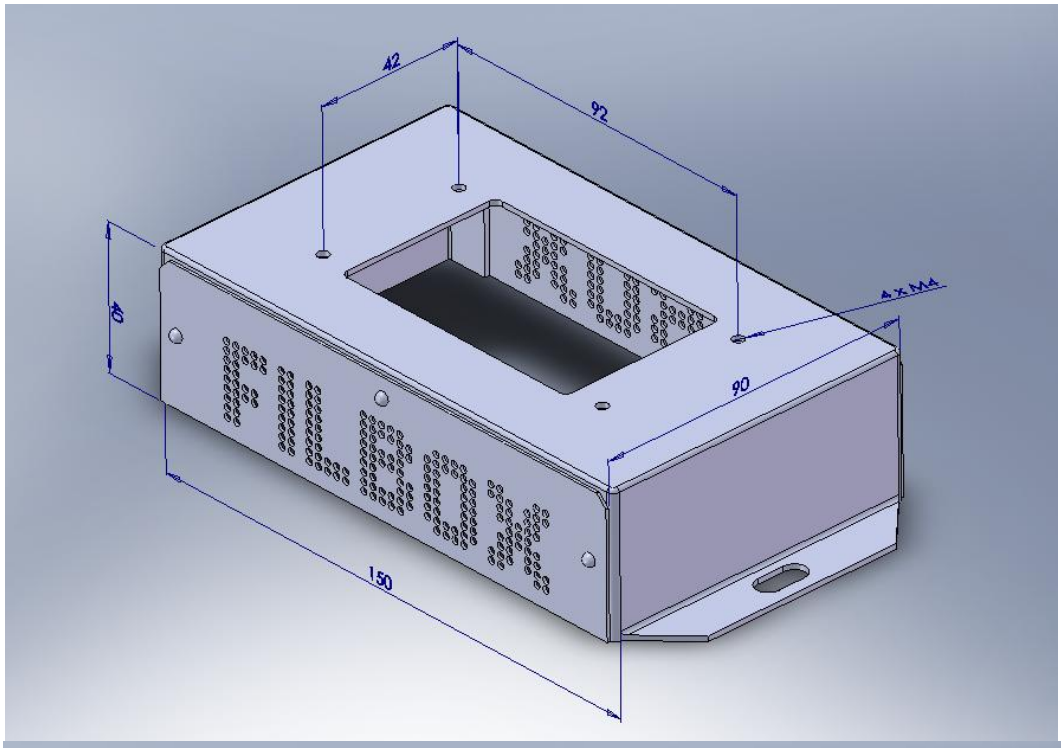

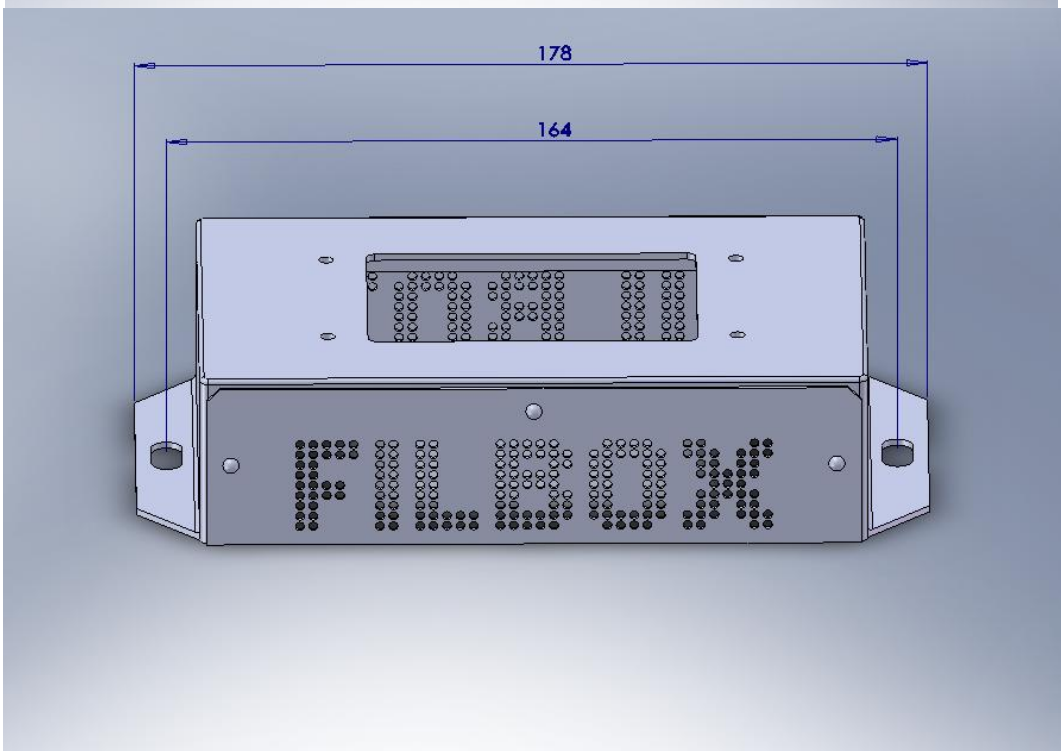

Pour 1 prise 32 broches 16A/250V.

La prise avec 2 inserts mâles ou femelles peut vous être fournie. Voir documentation sur les prises.

Fixation par 2 vis M6.

Boîtier 2L-32-103

Pour 2 Prises 16 broches 16A – 500V

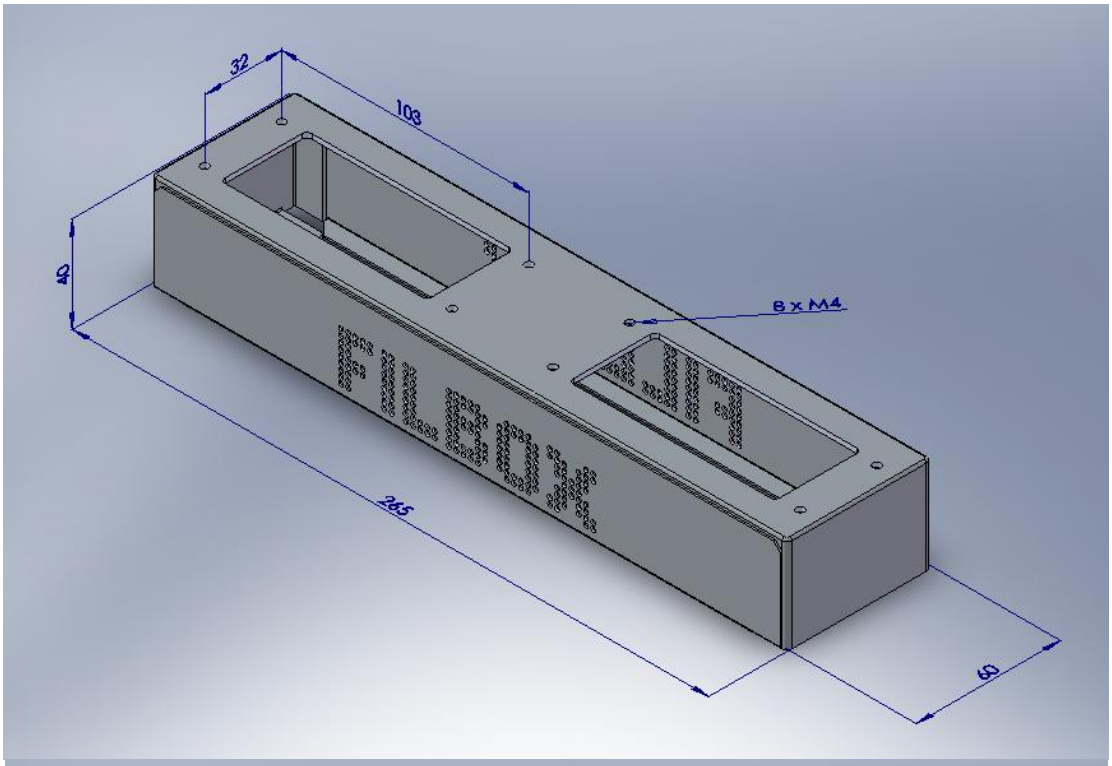

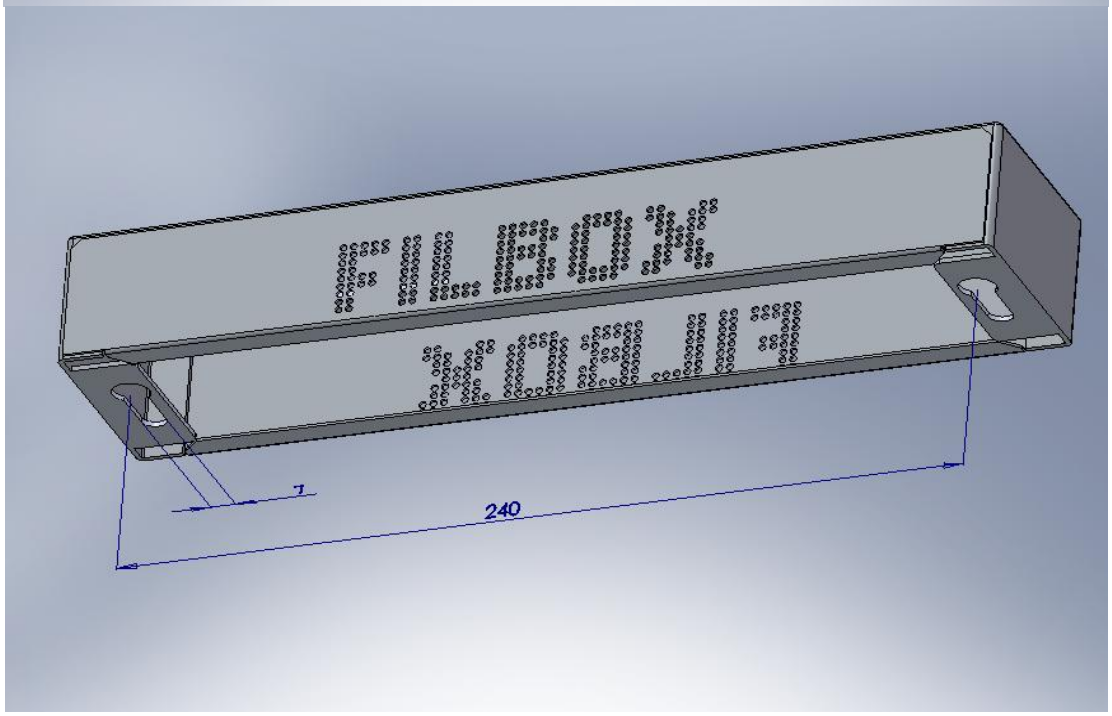

Pour 2 prises 16 broches 16A/500V.

Les prises avec insert mâle ou femelle peuvent vous être fournies. Voir documentation sur les prises.

Fixation par 2 vis M6.

Boîtier 2LA-32-103

Pour 2 Prises 16 broches 16A – 500V

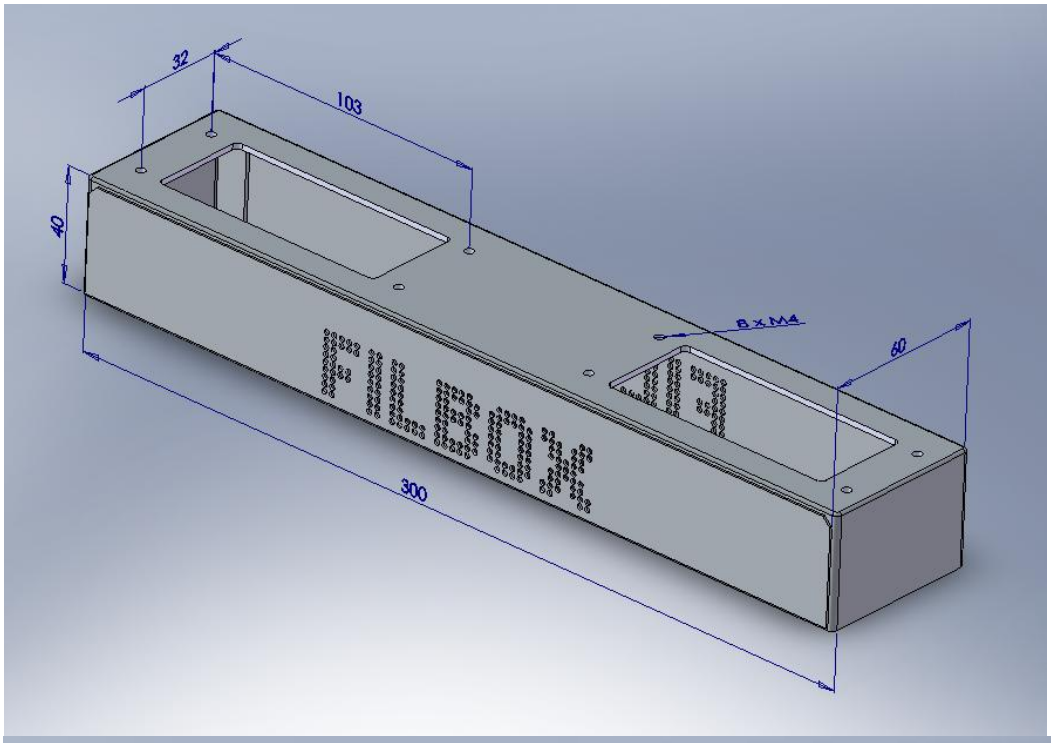

Pour 2 prises 16 broches 16A/500V. Possibilité de passer un anneau de levage au centre du boitier.

Les prises avec insert mâle ou femelle peuvent vous être fournies. Voir documentation sur les prises.

Fixation par 2 vis M6.

Boîtier 2L-32-130

Pour 2 Prises 24 broches 16A – 500V

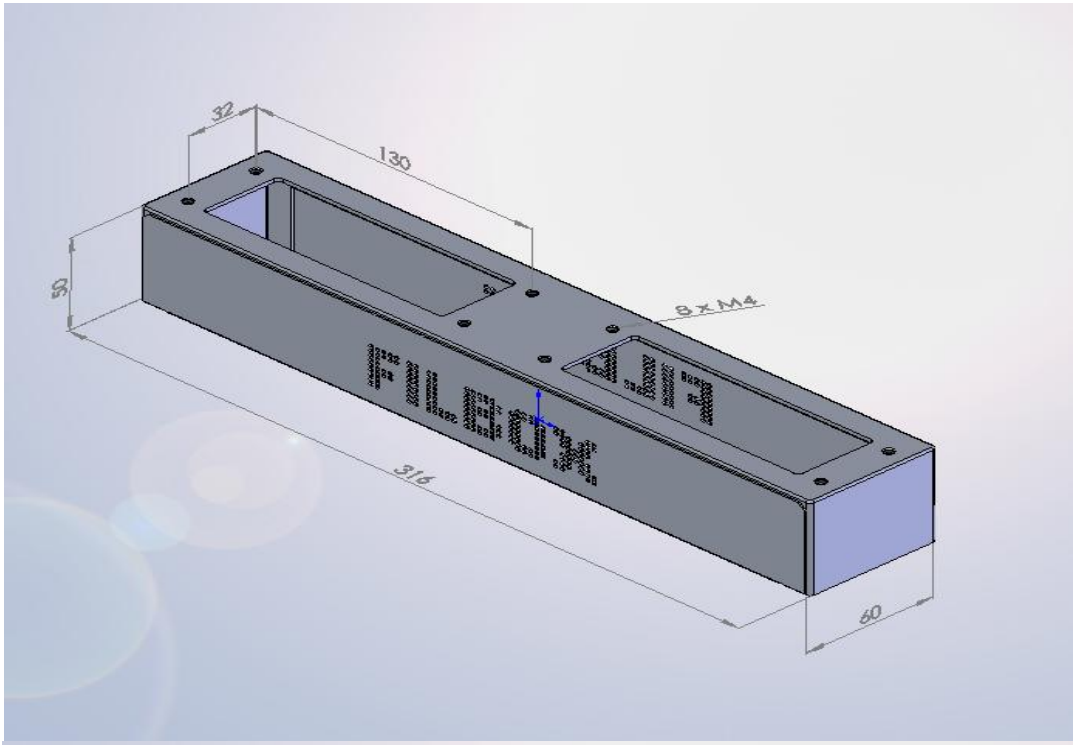

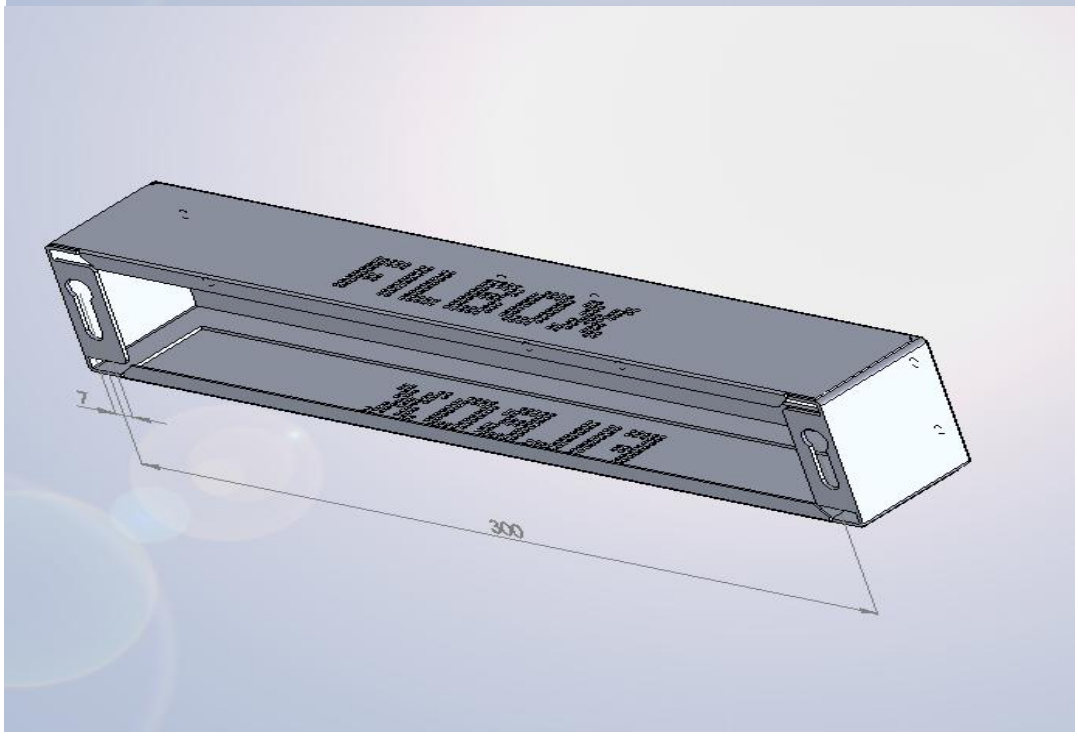

Pour 2 prises 24 broches 16A/500V.

Les prises avec insert mâle ou femelle peuvent vous être fournies.Voir documentation sur les prises.

Fixation par 2 vis M6.

Boîtier 2LA-32-130

Pour 2 Prises 24 broches 16A – 500V

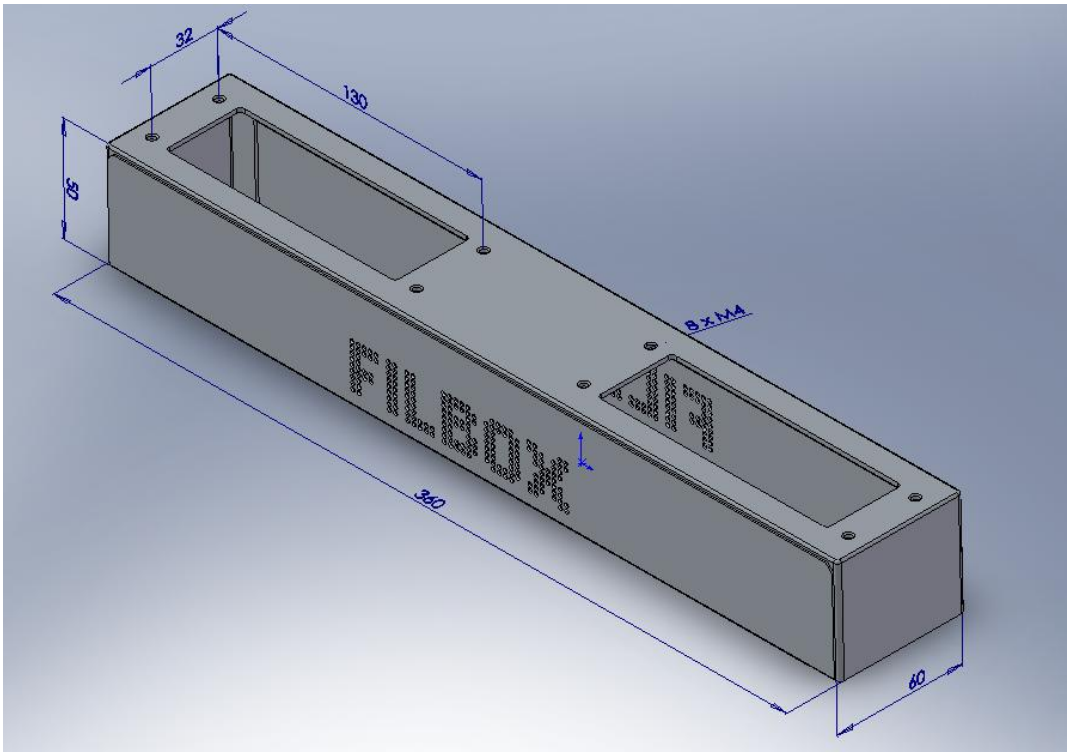

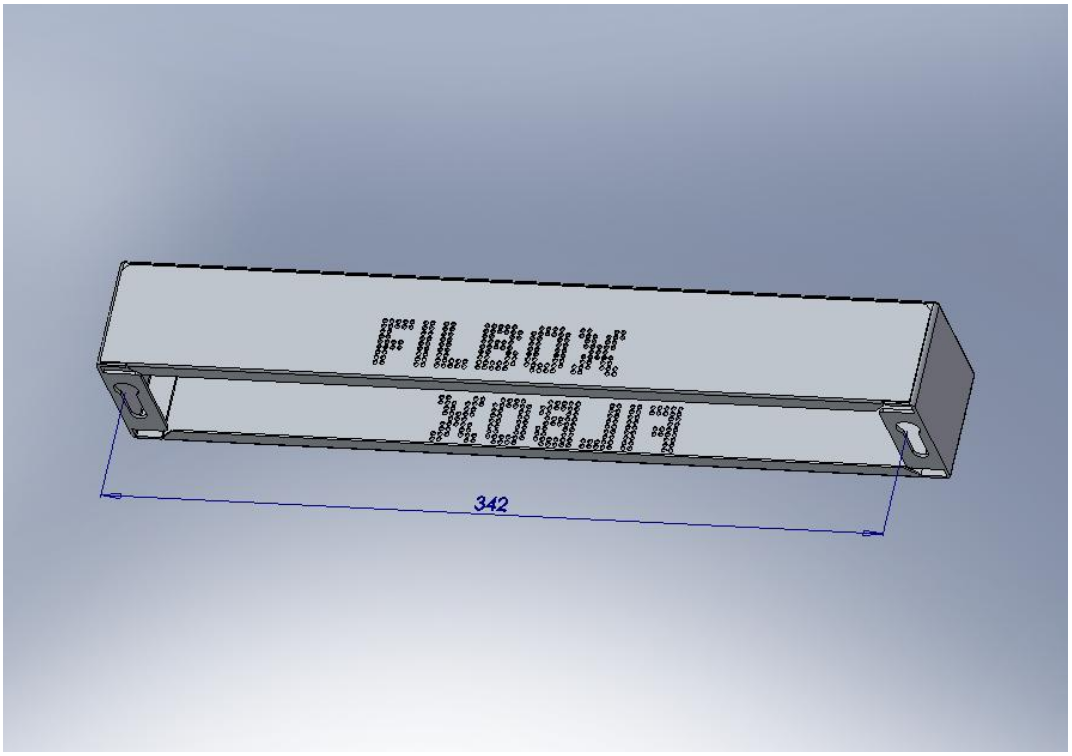

Pour 2 prises 24 broches 16A/500V. Possibilité de passer un anneau de levage au centre du boitier.

Les prises avec insert mâle ou femelle peuvent vous être fournies.Voir documentation sur les prises.

Fixation par 2 vis M6.

Boîtier 2L32-103-17.5-86

Pour 1 Prise 16 broches 16A/500V
+ 1 Prise 16 broches 16A/250V

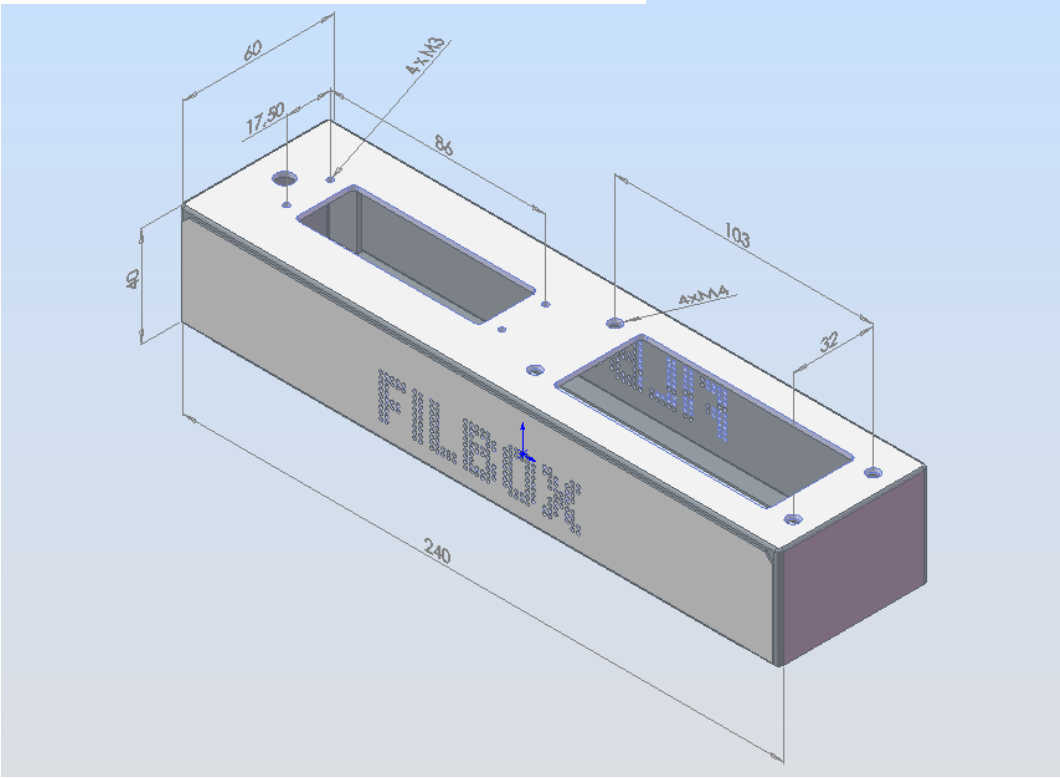

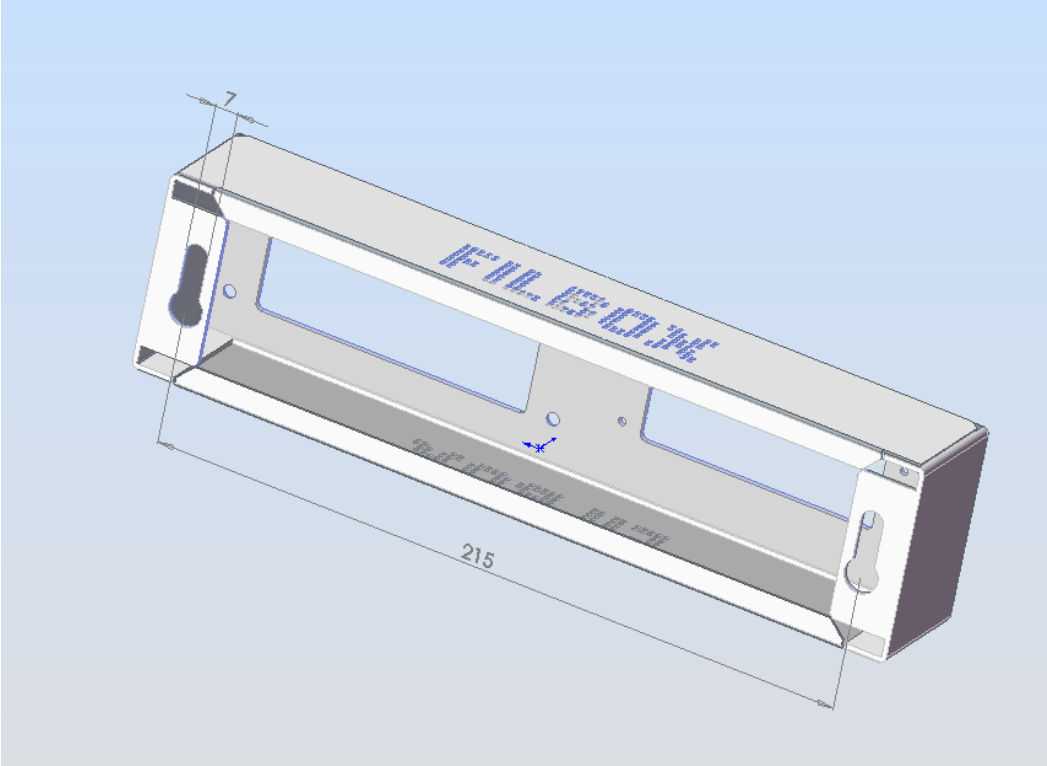

Pour 1 prise 16 broches 16A/500V + 1 prise 16 broches 16A/250V.

Les prises avec inserts mâles ou femelles peuvent être fournies. Voir documentation prises.

Fixation par 2 vis M6.

Boîtier 2L-17.5-86

Pour 2 Prises 16 broches 16A-250V

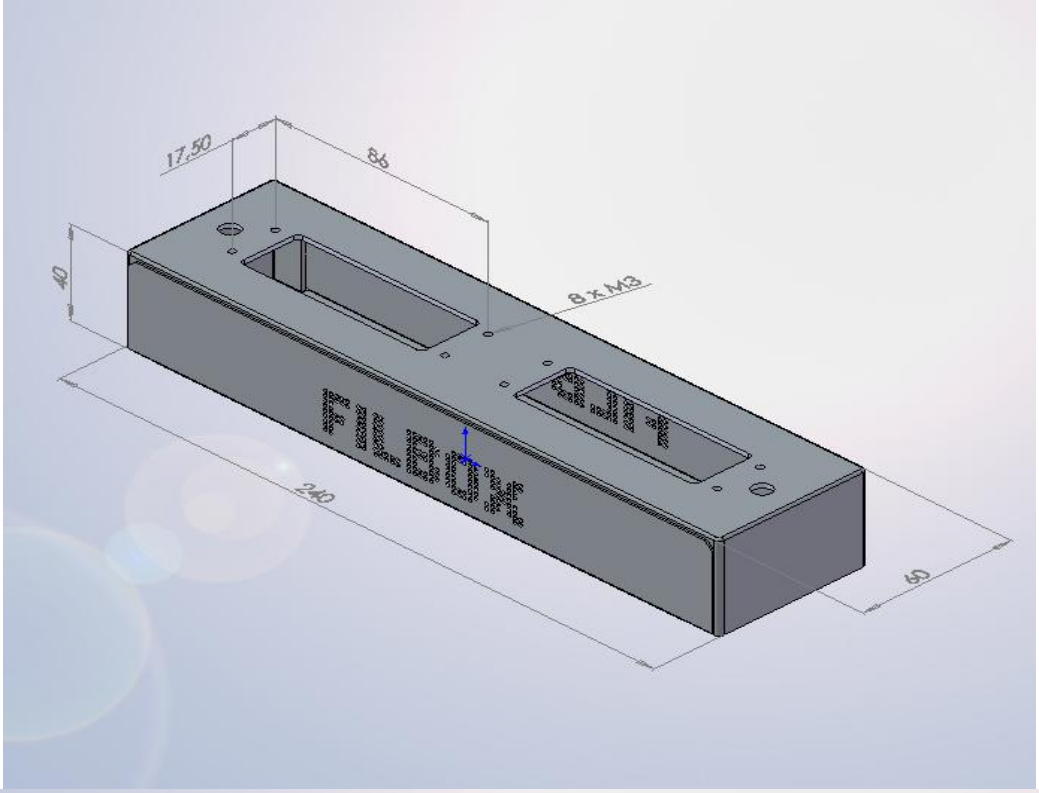

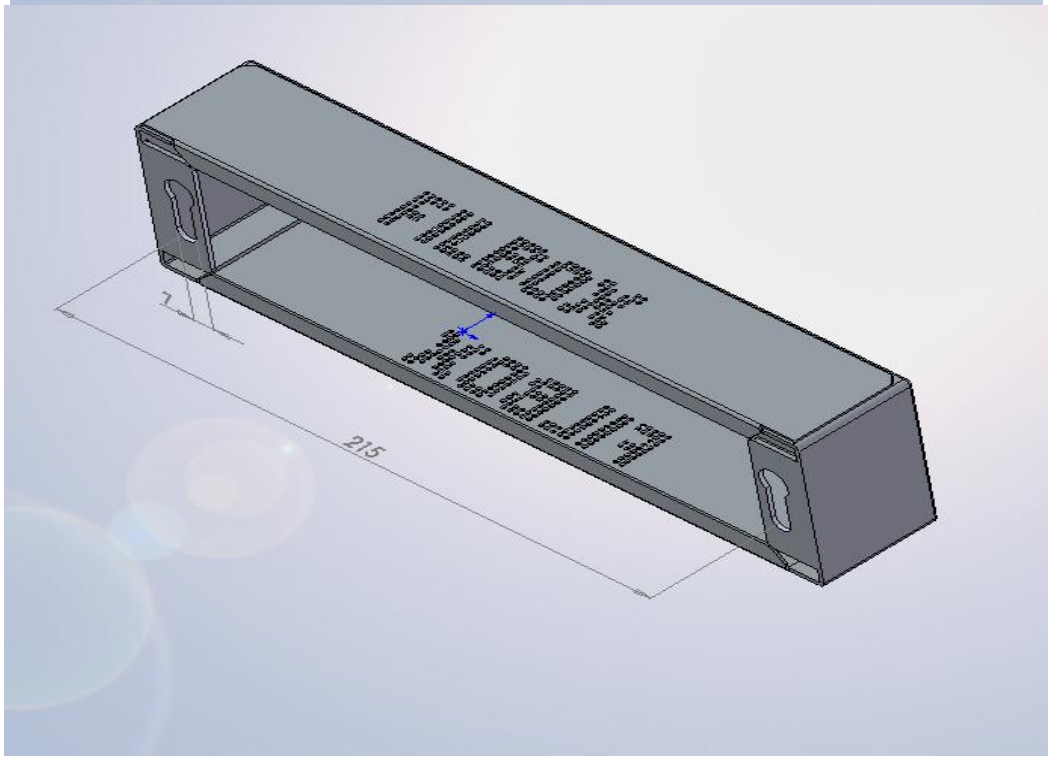

Pour 2 prises 16 broches 16A/250V.

Les prises avec inserts mâles ou femelles peuvent être fournies. Voir documentation prises.

Fixation par 2 vis M6.

Boîtier 2L32-103-17.5-86

Pour 1 Prise 16 broches 16A/500V
+ 1 Prise 16 broches 16A/250V

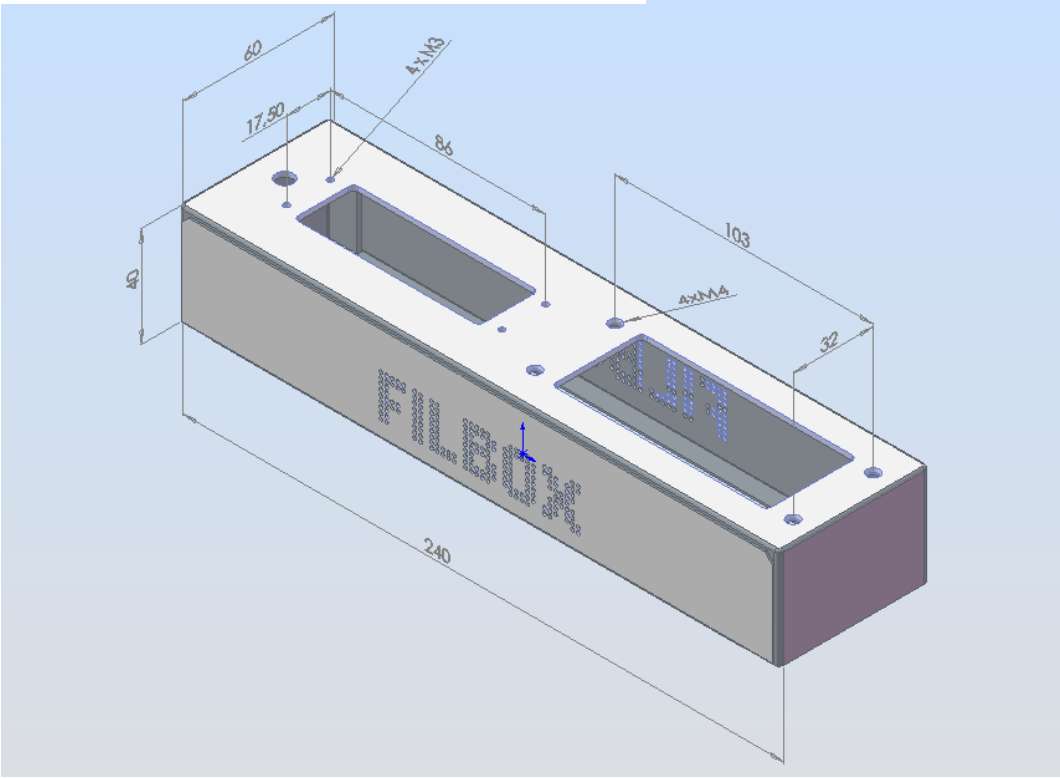

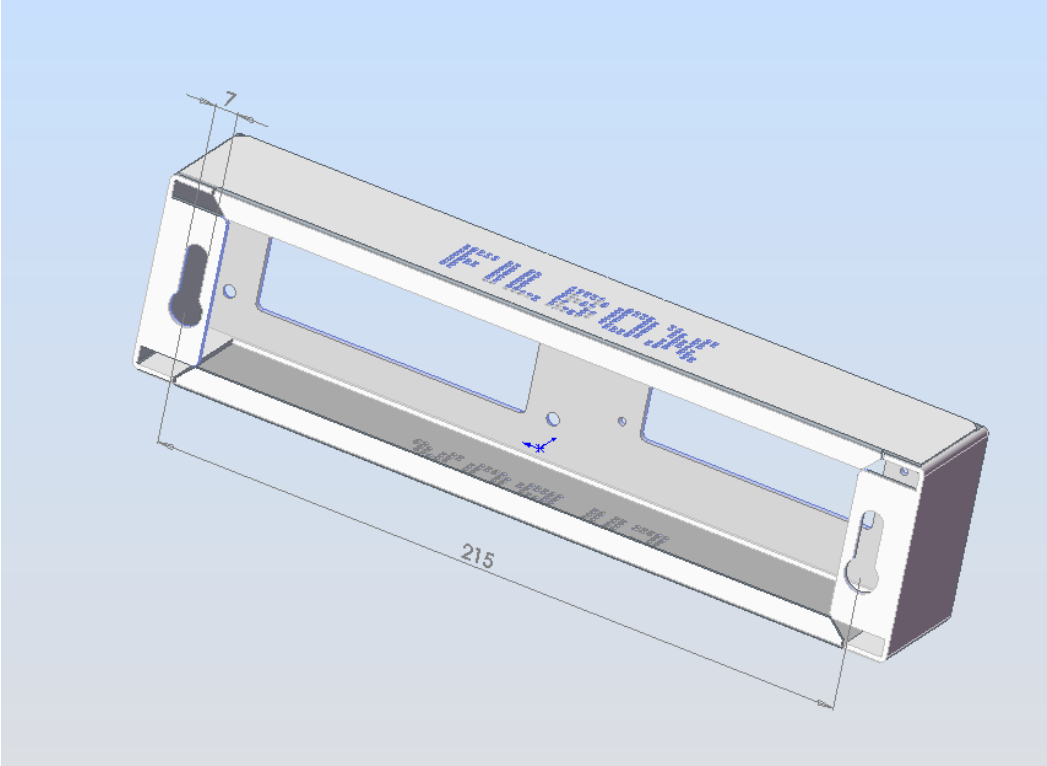

Pour 1 prise 16 broches 16A/500V + 1 prise 16 broches 16A/250V.

Les prises avec inserts mâles ou femelles peuvent être fournies. Voir documentation prises.

Fixation par 2 vis M6.

Boîtier 2LA-42-92

Pour 2 Prises 32 broches 16A-250V

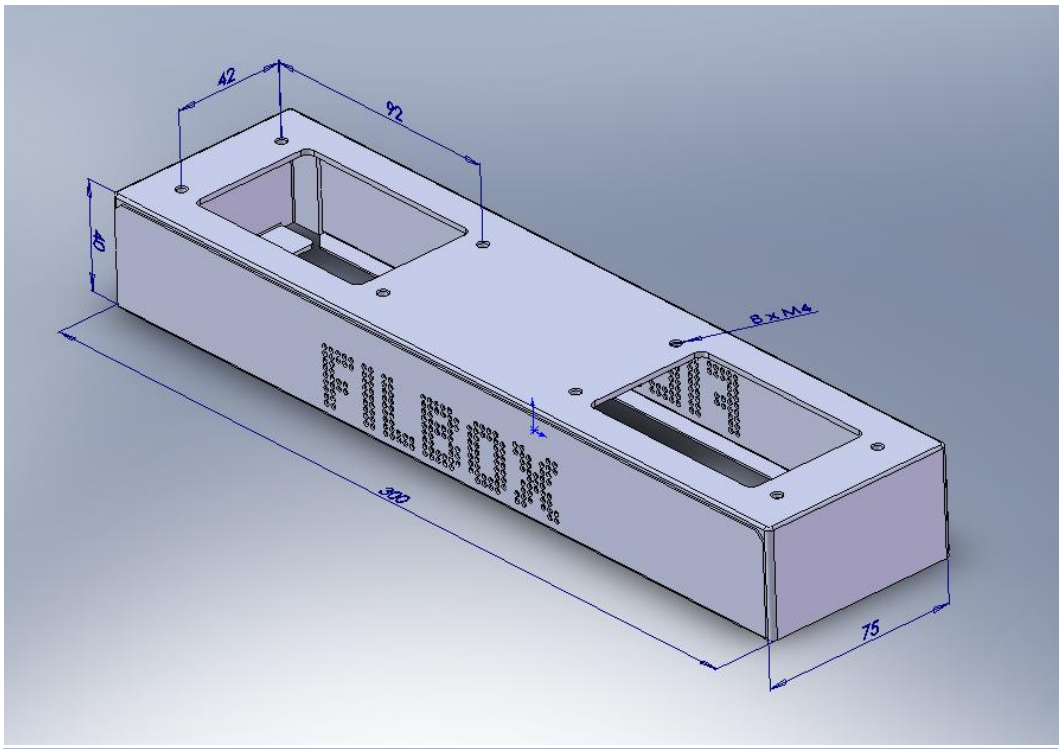

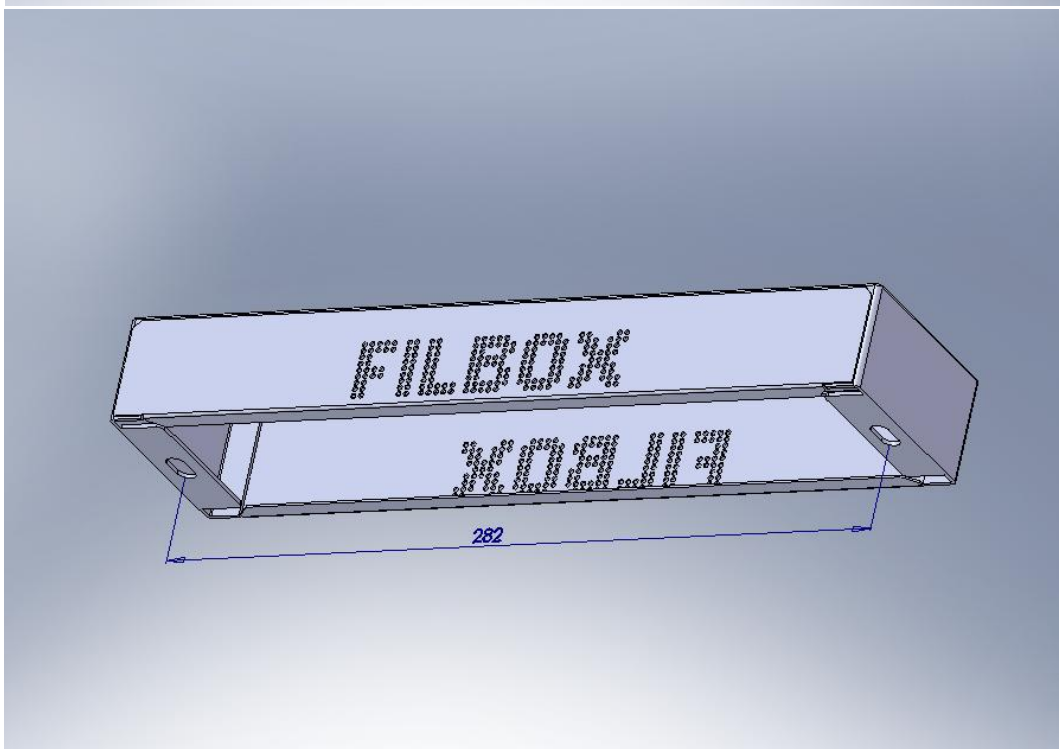

Pour 2 prises 32 broches 16A/250V. Possibilité de passer un anneau de levage au centre du boitier.

La prise avec 2 inserts mâles ou femelles peut vous être fournie. Voir documentation sur les prises.

Fixation par 2 vis M6.

Boîtier 2P-32-103

Pour 2 Prises 16 broches 16A – 500V

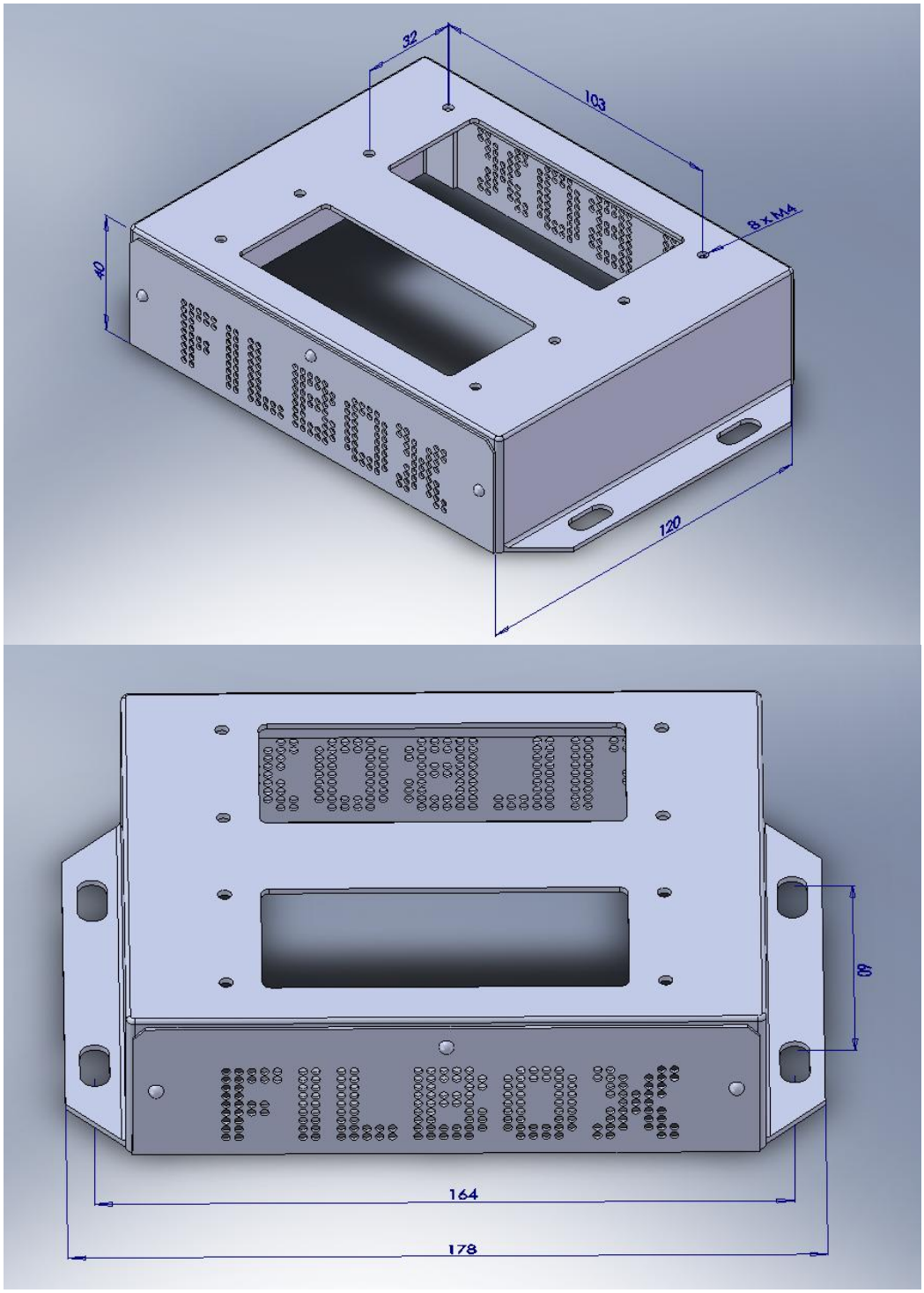

Pour 2 prises 16 broches 16A/500V.

Les prises avec insert mâle ou femelle peuvent vous être fournies. Voir documentation sur les prises.

Fixation par 4 vis M6.

Boîtier 2P-32-130

Pour 2 Prises 24 broches 16A – 500V

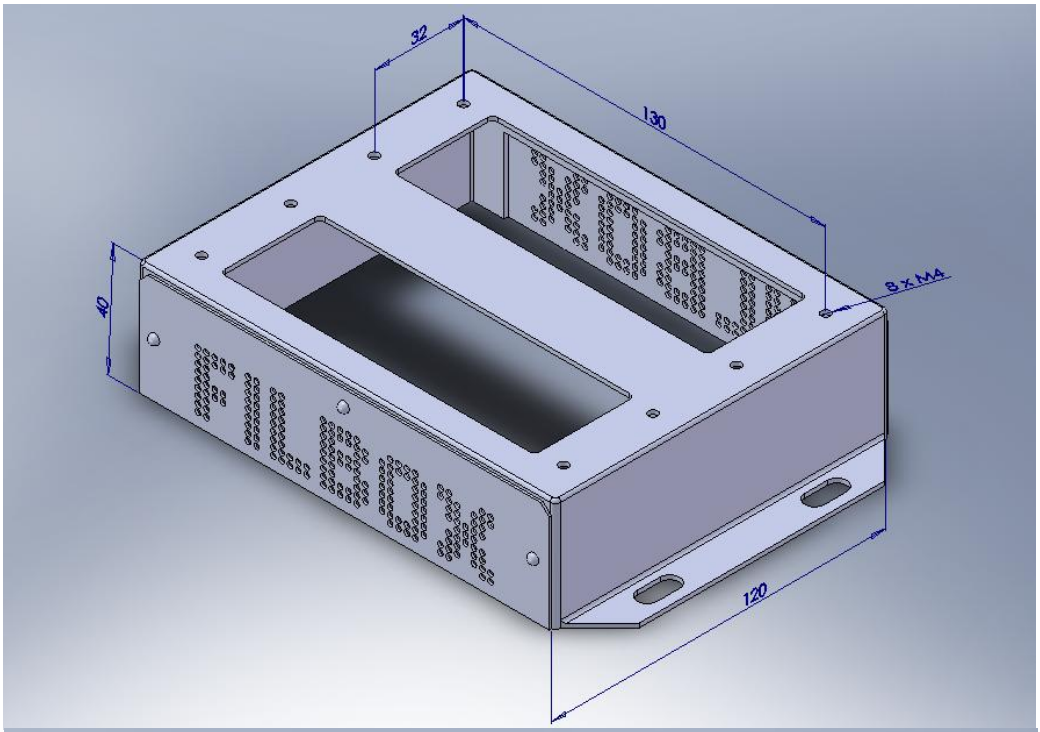

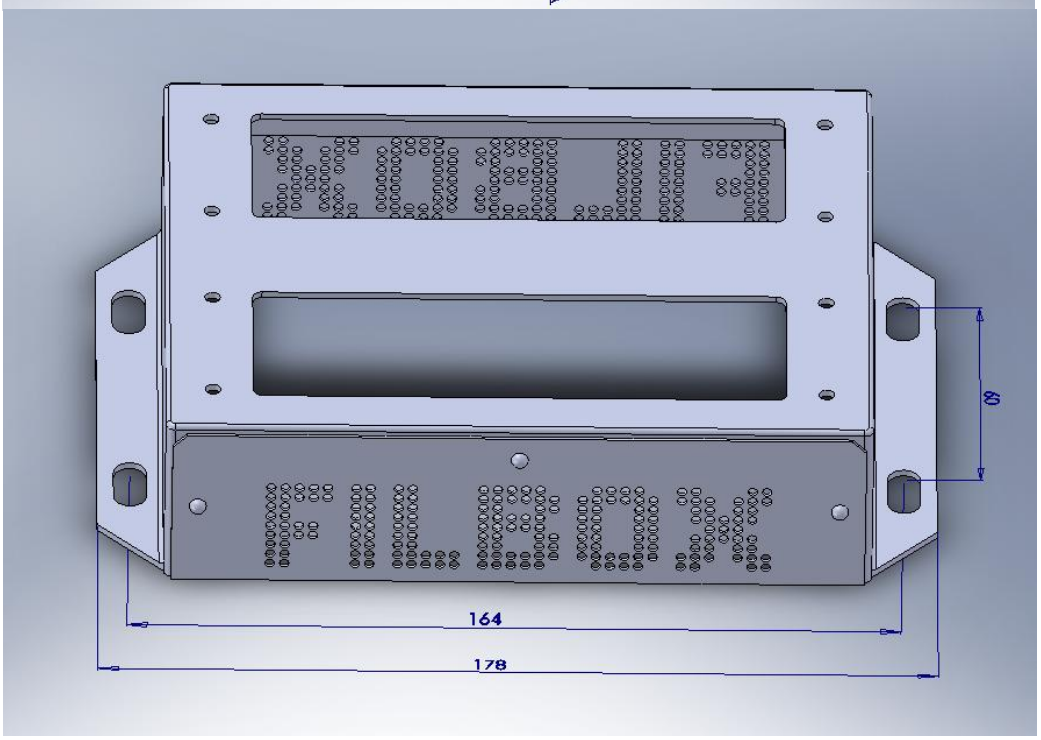

Pour 2 prises 24 broches 16A/500V.

Les prises avec insert mâle ou femelle peuvent vous être fournies. Voir documentation sur les prises.

Fixation par 4 vis M6.

Boîtier 2P-32-103(130)-17.5-86

Pour 1 Prise 16 ou 24B 16A – 500V + 1 prise 16B 16A-250V

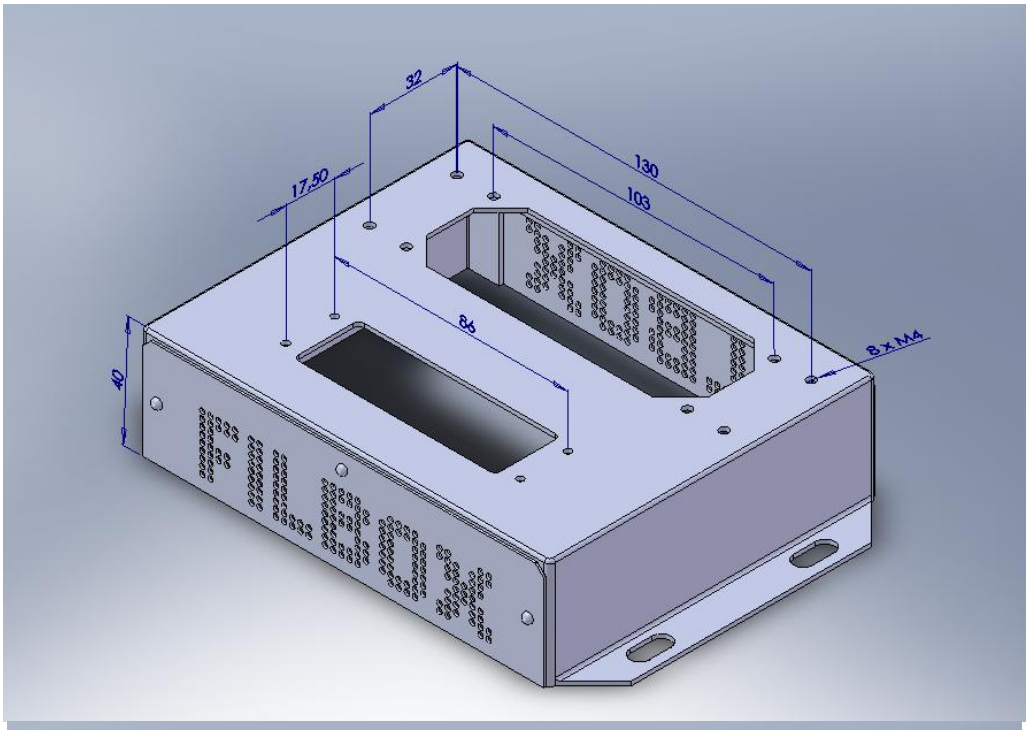

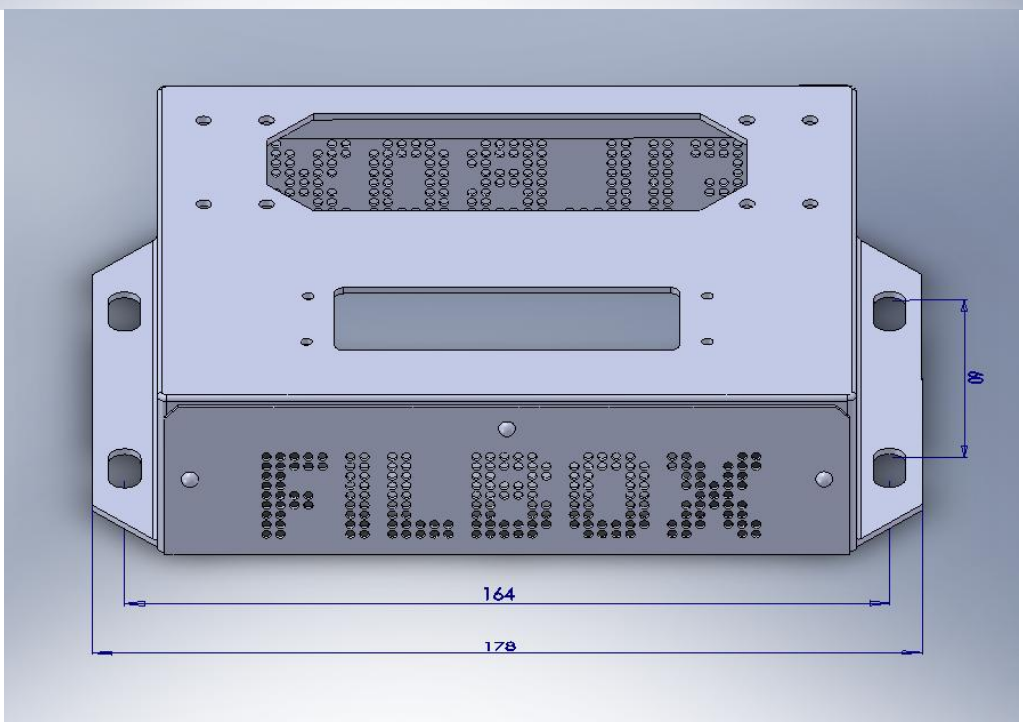

Pour 1 prise 16 ou 24 broches 16A/500V + 1 prise 16 broches 16A/250V

Les prises avec insert mâle ou femelle peuvent vous être fournies. Voir documentation sur les prises.

Fixation par 4 vis M6.

Boîtier 2P-17.5-86-17.5-70

Pour 2 Prises 10 ou 16 broches 16A-250V

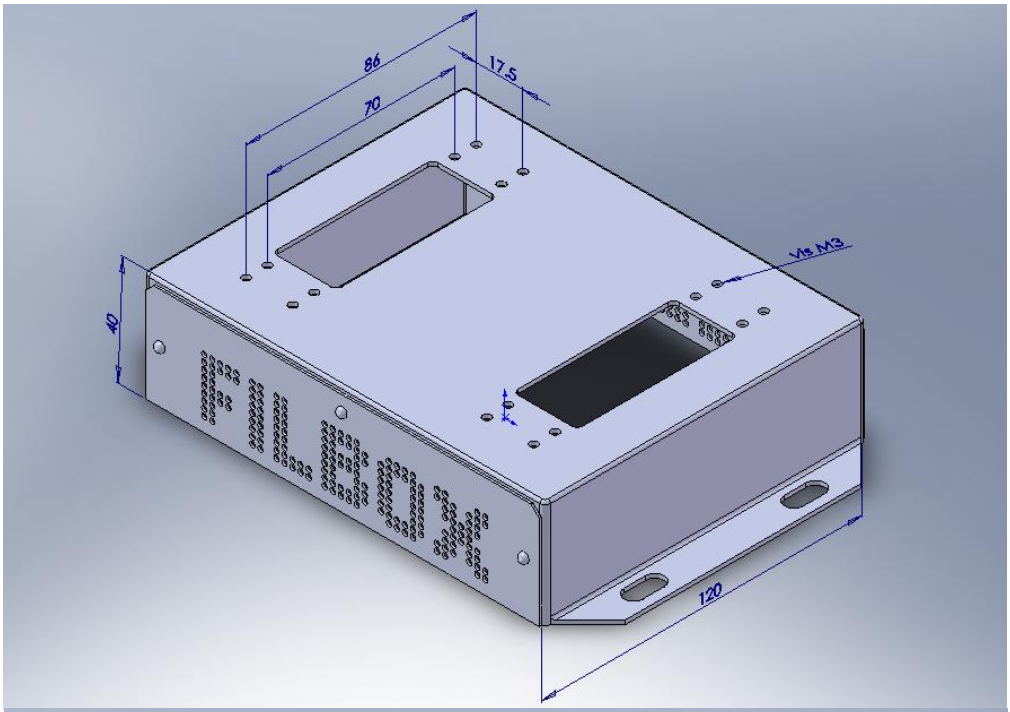

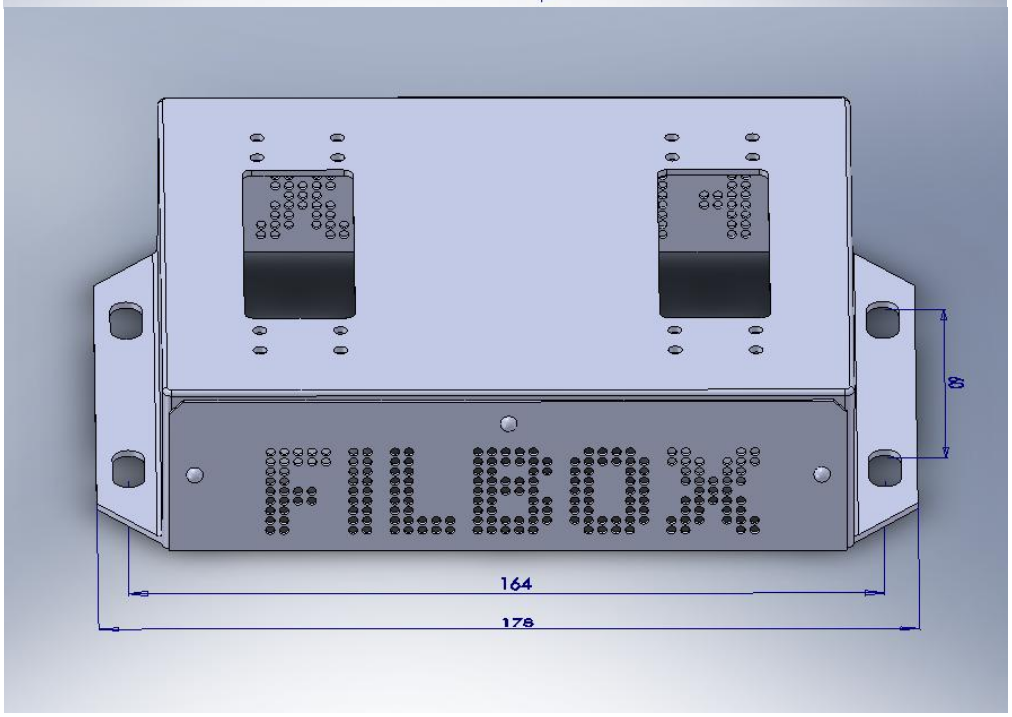

Pour 2 prises 10 ou 16 broches 16A/250V

Les prises avec insert mâle ou femelle peuvent vous être fournies. Voir documentation sur les prises.

Fixation par 4 vis M6.

Boîtier 4PA-32-103

Pour 4 Prises 16 broches 16A – 500V

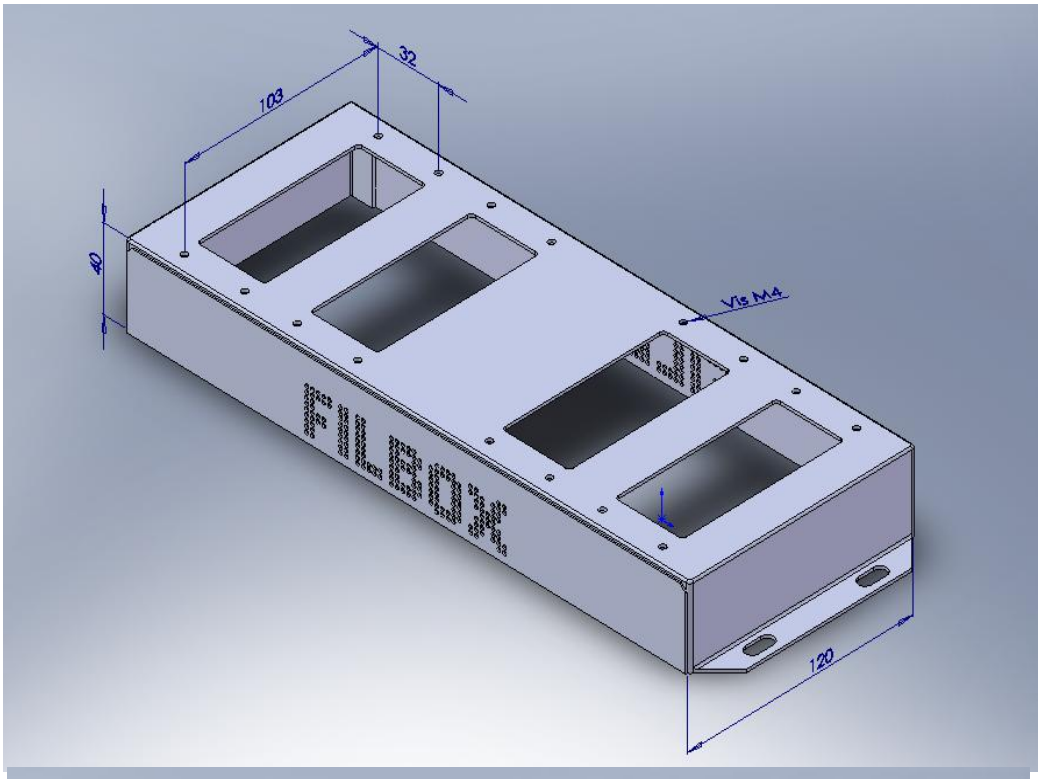

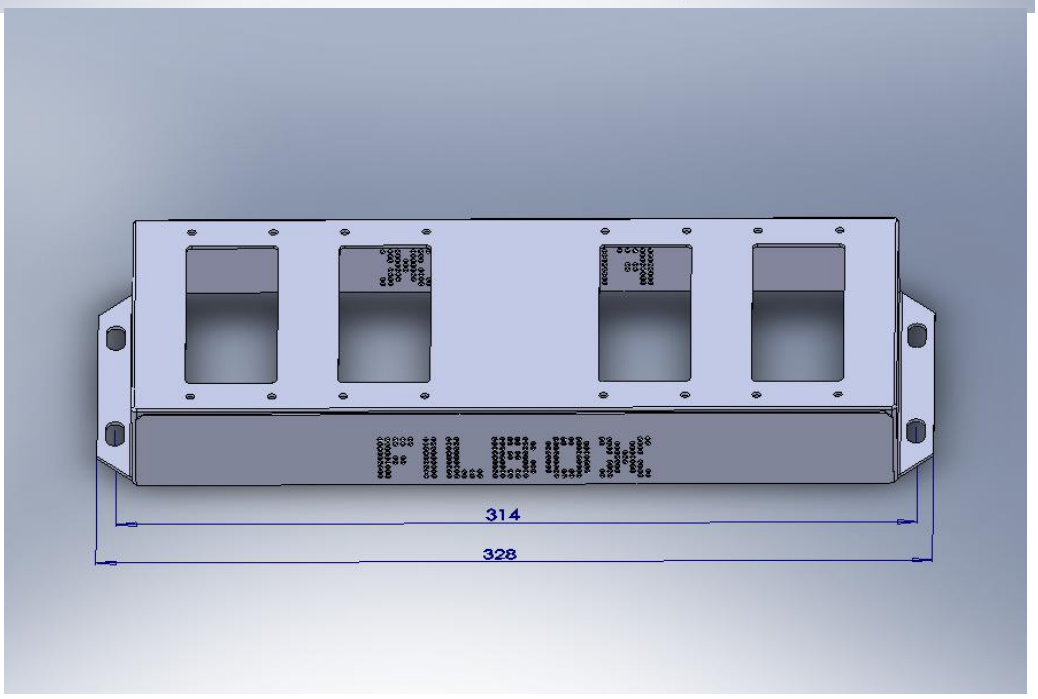

Pour 4 prises 16 broches 16A/500V. Possibilité de passer un anneau de levage au centre du boitier.

Les prises avec insert mâle ou femelle peuvent vous être fournies. Voir documentation sur les prises.

Fixation par 4 vis M6.

Boîtier Modulaire

Assemblage sur demande

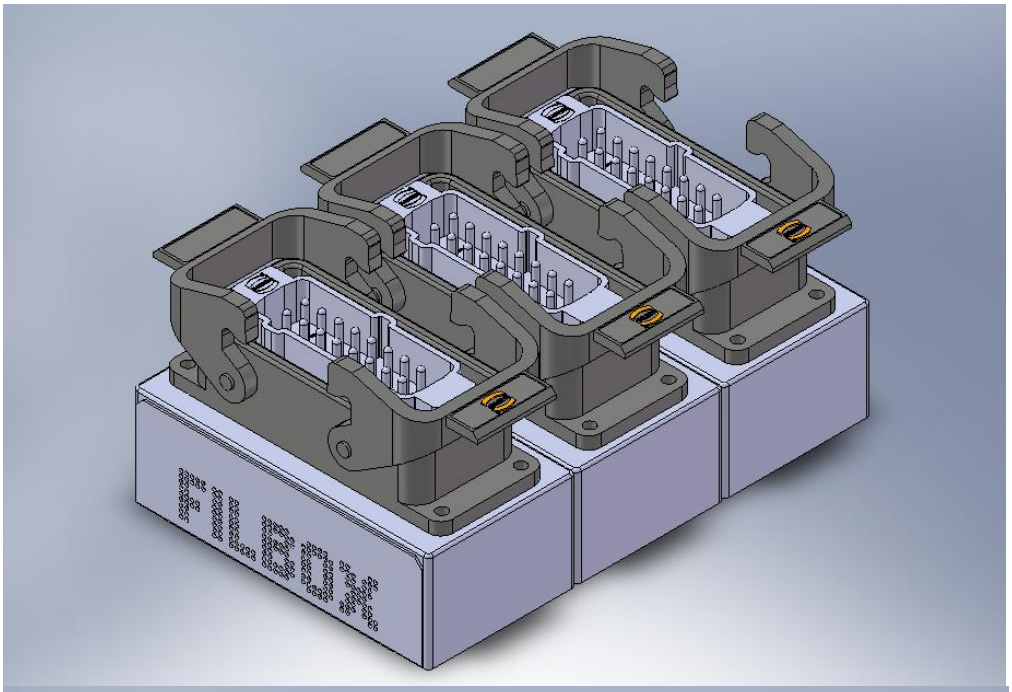

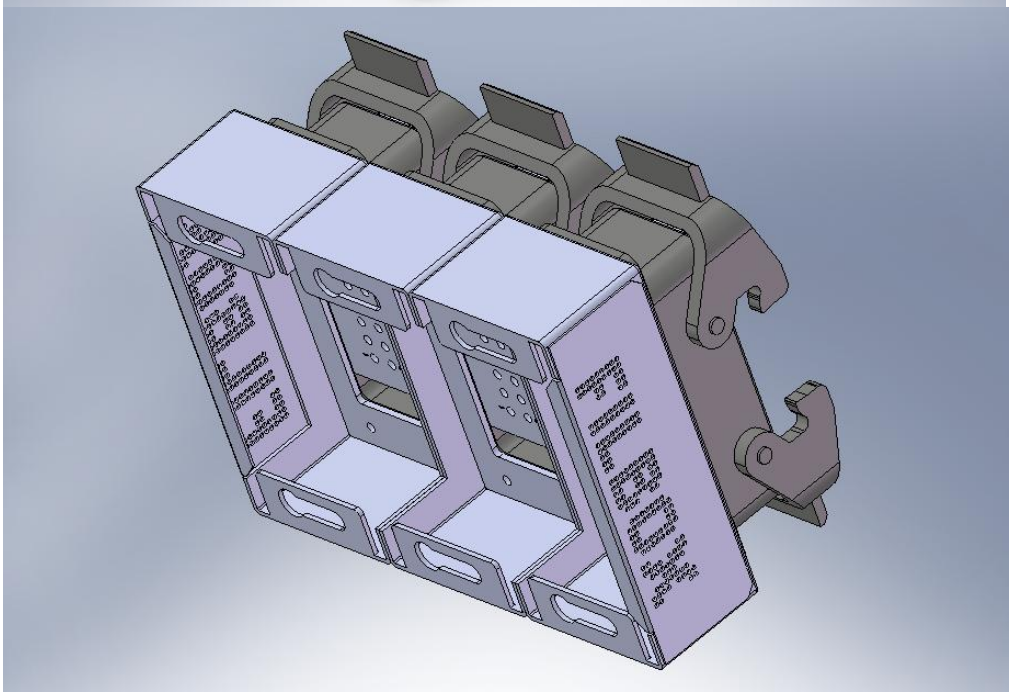

Les boitiers **Filbox** sont modulables. Vous pouvez les assembler afin d'obtenir le nombre de zones de régulation désirées.

La prise avec insert mâle ou femelle peut vous être fournie. Voir documentation sur les prises.

Fixation par 2 vis M6.

SUP-1L32-103

Support Haute température pour Boitier 1L32-103

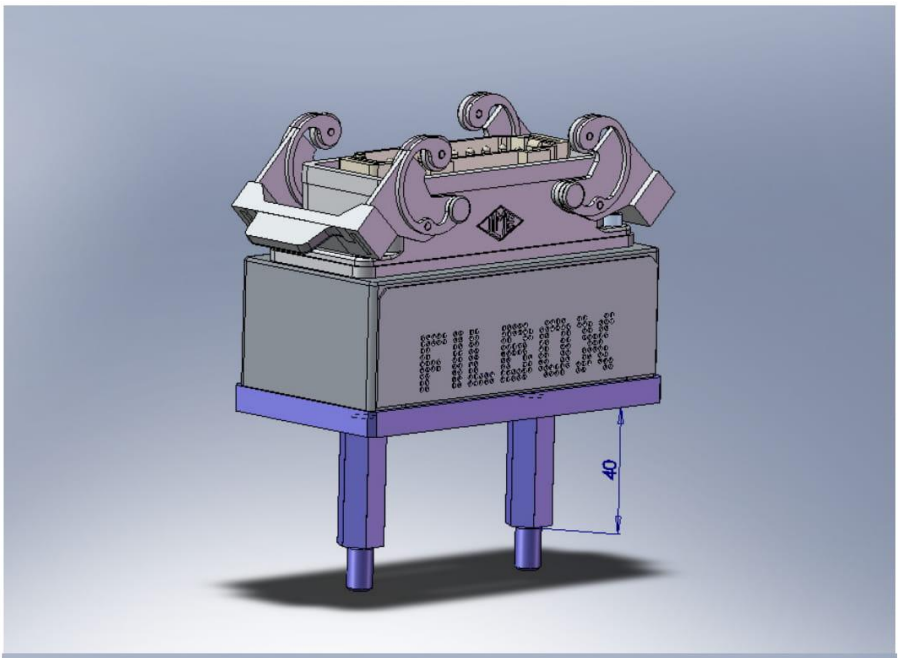

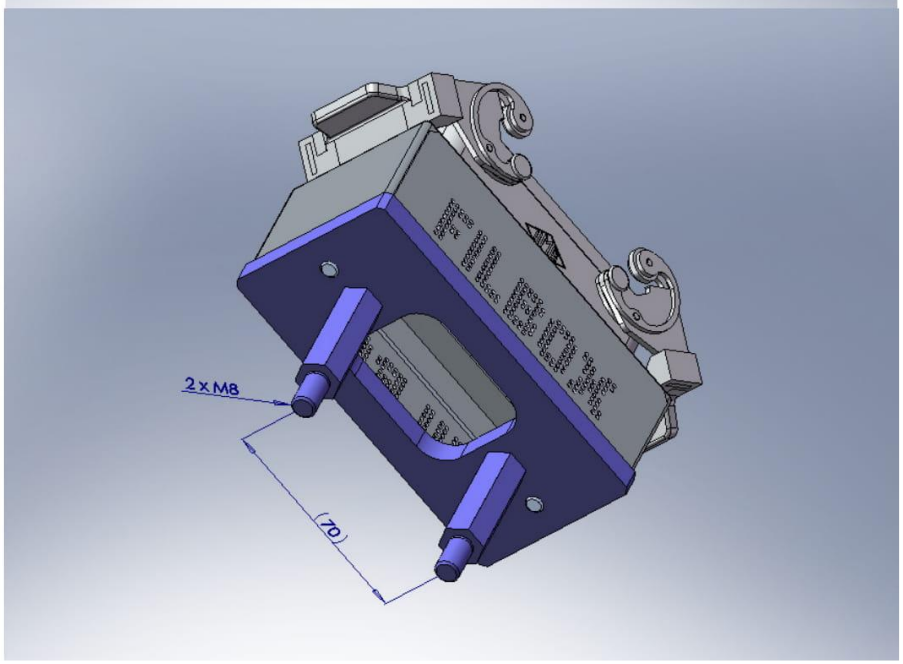

Support haute température pour boitier FILBOX 1L32-103, pour 1 prise 16 broches 16A/500V

Le boitier et la prise avec insert mâle ou femelle peuvent vous être fournis montés.

SUP-1L32-130

Support Haute température pour Boitier 1L32-130

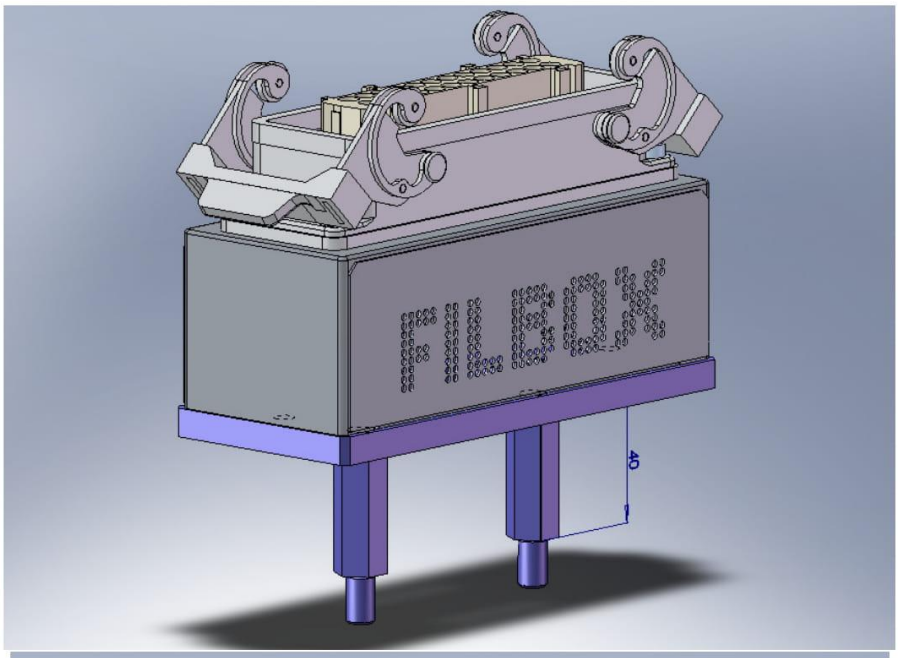

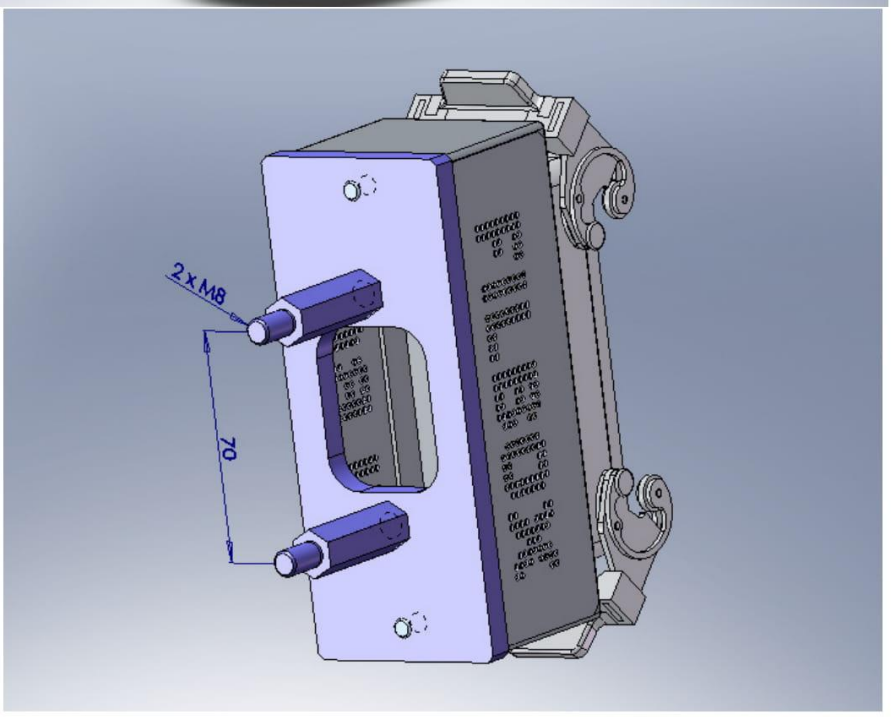

Support haute température pour boitier FILBOX 1L32-130, pour 1 prise 16 broches 16A/500V

Le boitier et la prise avec insert mâle ou femelle peuvent vous être fournis montés.

SUP-2P32-XXX

Support Haute température pour Boitier 2P32-103 ou 2P32-130

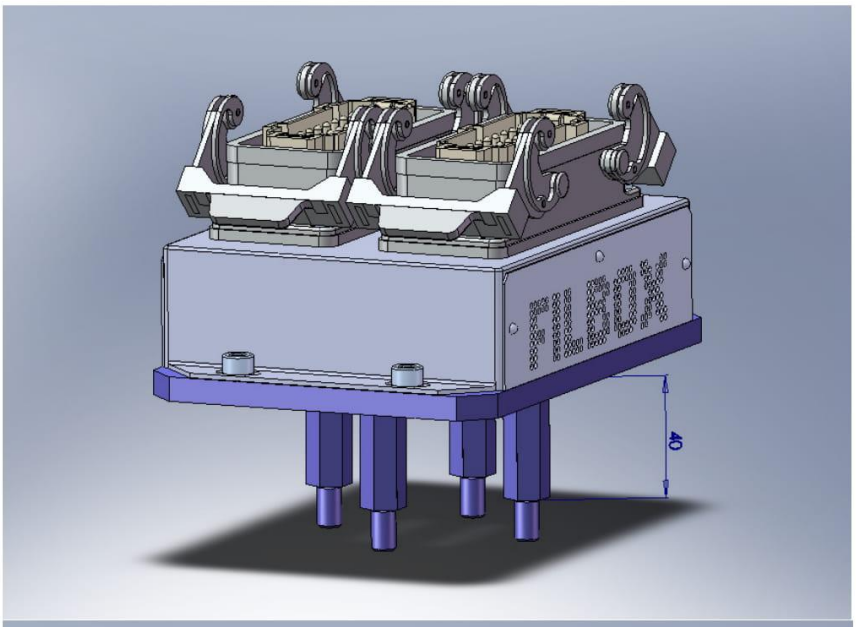

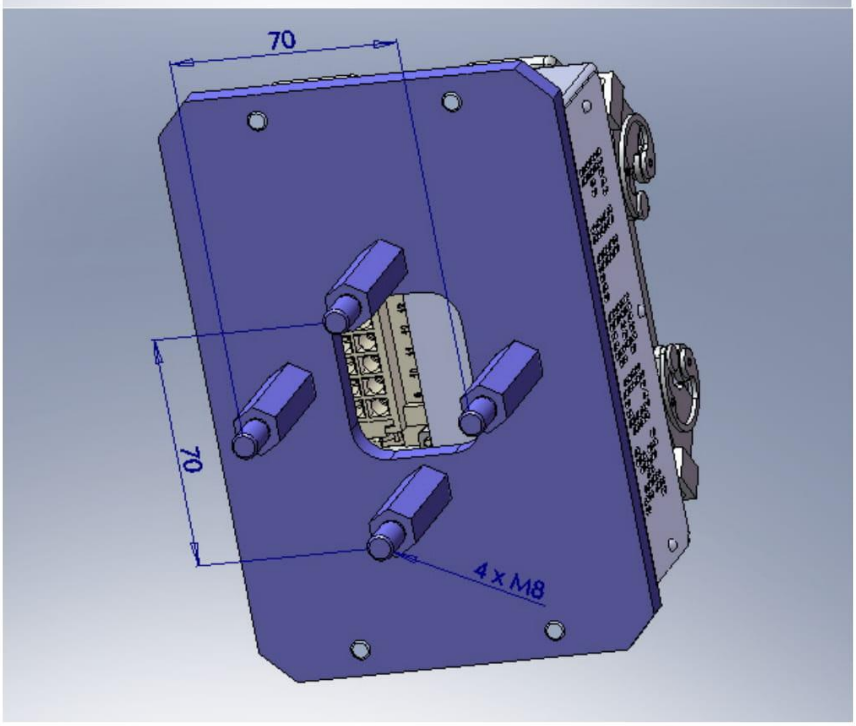

Support haute température pour boitier FILBOX 2P32-103 ou 2P32-130, 2 prises 16 ou 24 broches 16A/500V

Le boitier et les prises avec insert mâle ou femelle peuvent vous être fournis montés.

Prise 16 broches 16A/500V

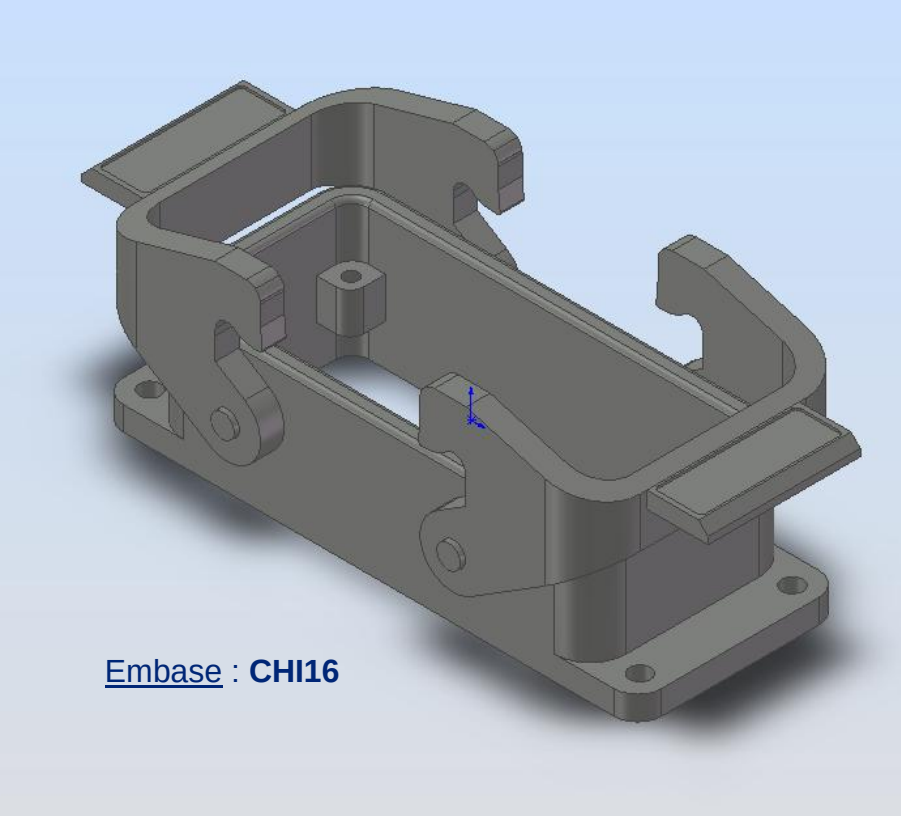

Embase : **CHI16**

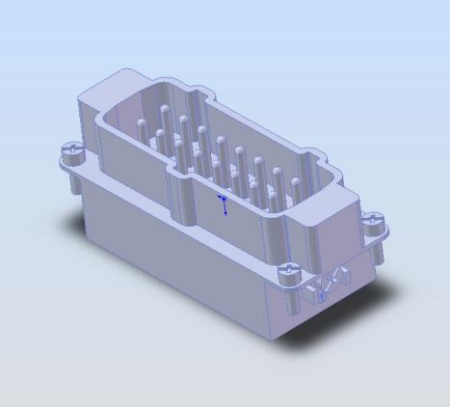

Insert mâle : **CNEM16**

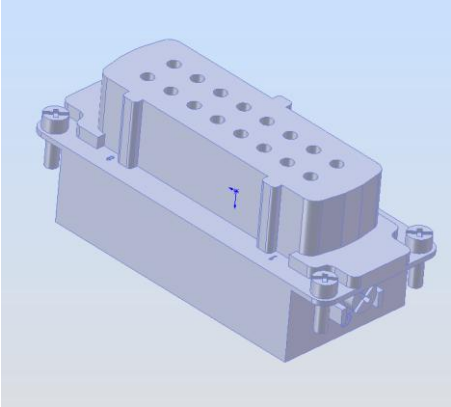

Insert femelle : **CNEF16**

Prise 16 broches 16A/500V pour équipement des boîtiers référence :

- **1L-32-103**
- **2L-32-103**
- **2LA-32-103**
- **2P-32-103**
- **2P-32-103-17.5-86**

Prise 24 broches 16A/500V

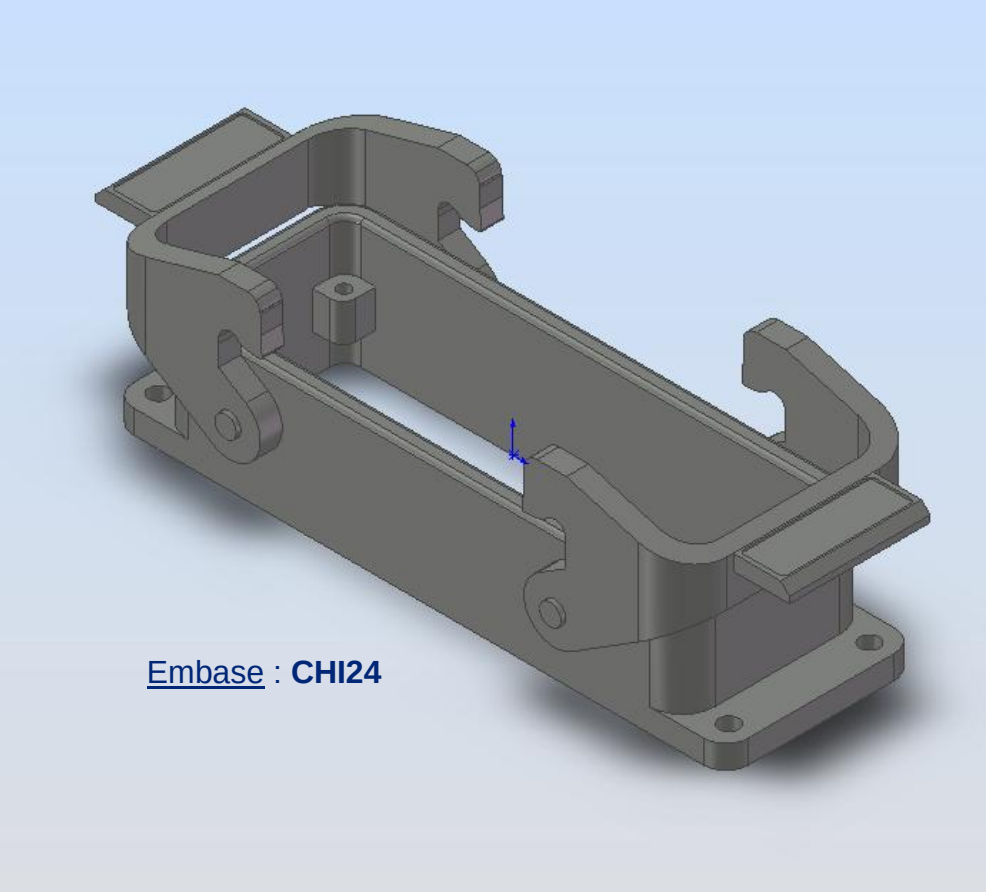

Embase : **CHI24**

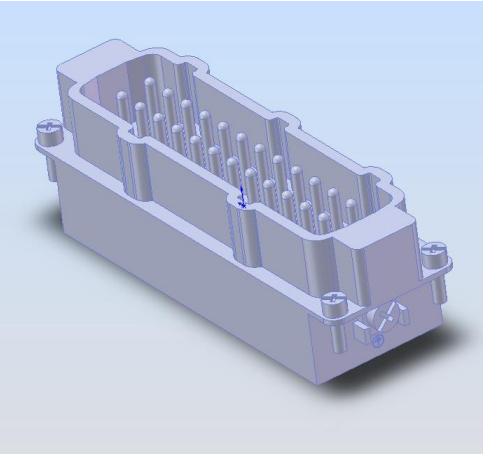

Insert mâle : **CNEM24**

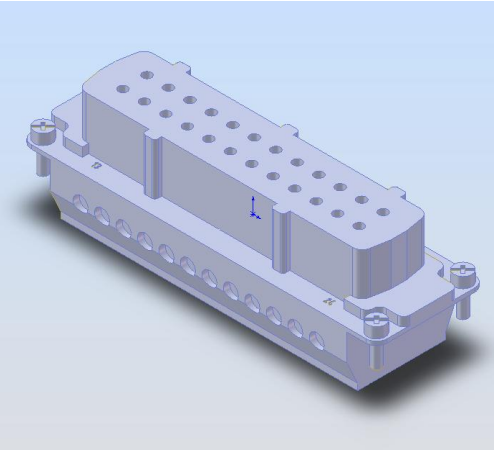

Insert femelle : **CNEF24**

Prise 24 broches 16A/500V pour équipement des boîtiers référence :

- **1L-32-130**
- **2L-32-130**
- **2LA-32-130**
- **2P-32-130**

Prise 16 broches 16A/250V

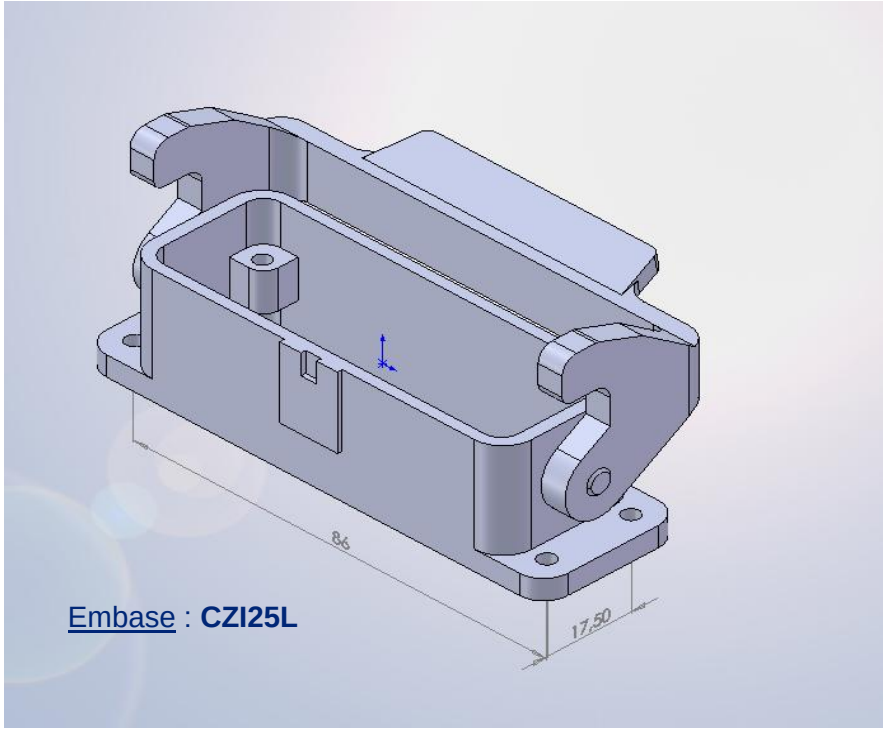

Embase : **CZI25L**

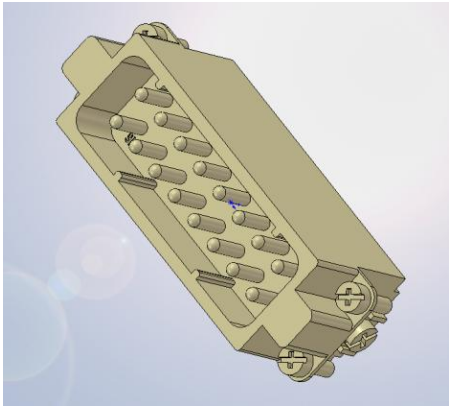

Insert mâle : **CDAM16**

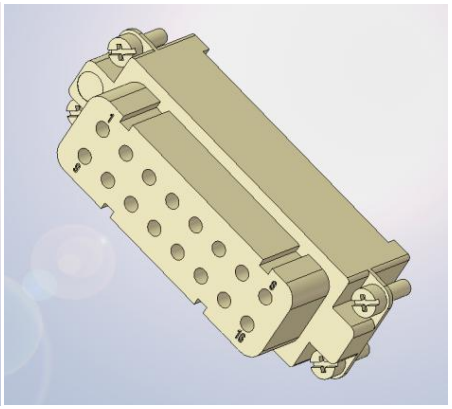

Insert femelle : **CDAF16**

Prise 16 broches 16A/250V pour équipement des boîtiers référence :

- **1L-17.5-86**
- **2L-17.5-86**
- **GAP-16-17.5-86**
- **2P-32-103-17.5-86**
- **2L-32-103-17.5-86**

Prise 32 broches 16A/250V

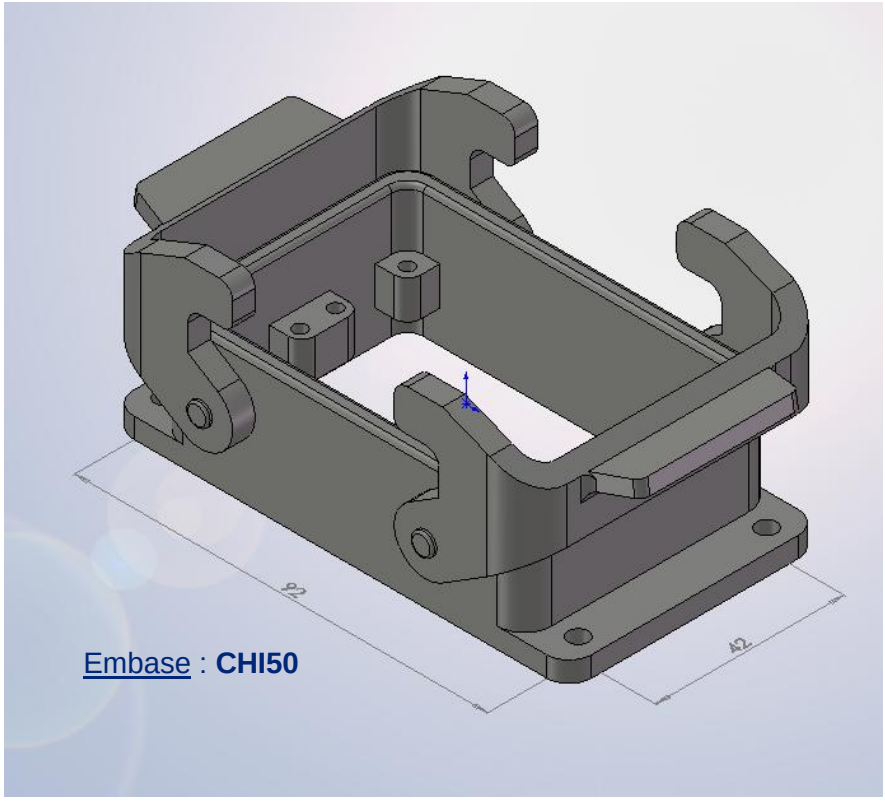

Embase : **CHI50**

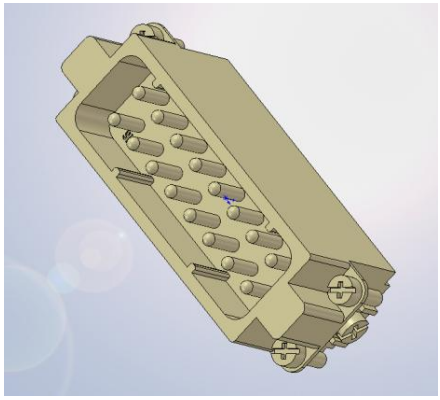

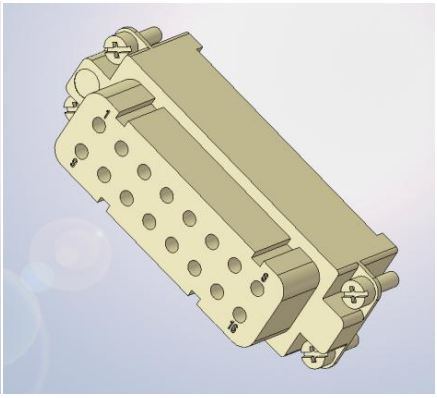

Insert mâle :

- CDAM16 repères 1-16

- CDAM16N repères 17-32

Insert femelle :

- CDAF16 repères 1-16

- CDAF16N repères 17-32

Prise 32 broches 16A/250V pour équipement des boîtiers référence :

- **G32-42-92**
- **2LA-42-92**

BOITIERS DE CONNEXION MODULAIRES

POUR MOULES A CANAUX CHAUDS

FILBOX SERVICE

8 Le Clos Laurent

42680 St Marcellin en Forez

Téléphone : +33 679 443 171

Email : filbox.service@orange.fr